# /// MINI CRANES

DE

SERIE

ELMA BY PLATFORM BASKET

elma-italy.com

MADE IN ITALY

# Jeder Situation gewachsen

Führend in der Produktion von Hubarbeitsbühnen seit 2005 in den Bereichen Industrie und Bahnverkehr.

Vom Maschinen- und Anlagenbau bis zum innovativen Produkt, spezialisiert auf die Entwicklung neuer Produkte und die Konstruktion von Maschinen für den Materialtransport.

Die operative Kontrolle über jeden einzelnen Handlungsschritt. Die Synergien in Design und Konstruktion liegen in diesem Unternehmen, welches auf die Entwicklung von elektrischen Anlagen im mobilen Bereich spezialisiert ist.

Jedes Blech ein Qualitätsversprechen; ein Unternehmen, das mit dem Ziel gegründet wurde, den gesamten Markt der Konsumenten und Verarbeiter von Blechen umfassend zu bedienen.

Das 1974 gegründete Unternehmen ist führend in der Reduzierung von Produktionszeiten und -kosten, dank der Leistungsfähigkeit modernster Technologien und einer exzellenten Organisation.

| 3 | 5 | 200 | 800 | 6000 |
|---|---|---|---|---|
| F&E-Abteilungen | Produktionsstätten | Angestellte und Mitarbeiter | Aktive Kunden | Operative Maschinen weltweit |

# Raupenminikrane

Die Raupenminikrane von ELMA bieten hervorragende Leistung in Bezug auf Handhabung und Transport, während sie dennoch die Kompaktheit und ein geringes Gewicht vorweisen, die erforderlich sind, um durch enge Räume und über unebene Oberflächen zu manövrieren. Mit ähnlichen Konstruktionslogiken wie bei den Plattformen von Platform Basket können sie sowohl als stabile Krane als auch als Pick-and-Carry-Geräte eingesetzt werden.

**Einfach zu transportieren:**
Fahrbar auf Anhänger mit Anhängelast 3,5 t.

**Anwendungen:** Ideal für Wartungs- und Bauarbeiten sowohl im Innen- als auch im Außenbereich, beispielsweise für den Transport von Baumaterialien oder zur Unterstützung in jedem erdenklichen Gewerk.

**Leichtbauweise:** Das moderate Einsatzgewicht ermöglicht eine sehr geringe Bodenbelastung; daher ist die Maschine besonders beim Einsatz auf empfindlichen Oberflächen geeignet.

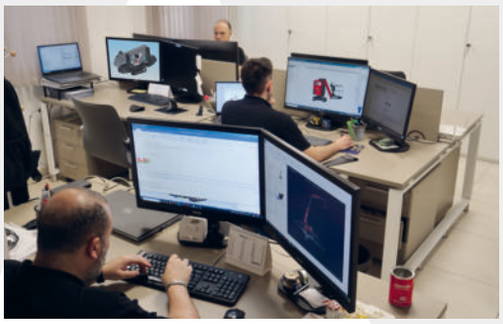

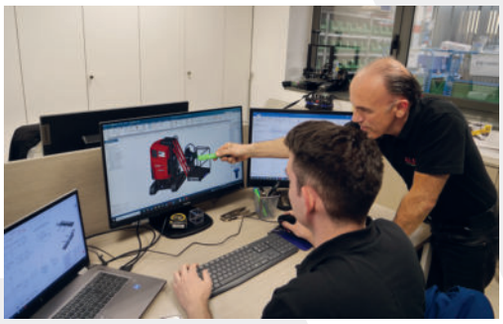

**Antrieb:** Die gesamte Produktreihe wird mit einem benzinbetriebenen Verbrennungsmotor für den Außeneinsatz oder in einer Bi-Energy-Version mit einem zusätzlichen 220V-Elektromotor für den Einsatz innerhalb und außerhalb von Gebäuden angeboten.

Alternativ und unter Einhaltung strenger Umweltvorschriften kann die Produktreihe mit Lithium-Ionen-Batterien und einem Netzladesystem ausgestattet werden, das den Einsatz ohne Lärm- und Schadstoffemissionen ermöglicht und die Ausrüstung zu einer ökologisch nachhaltigen Lösung macht.

MINI CRANES

# MINI CRANES / SERIES

## Einfach und funktional

Für den täglichen Gebrauch werden häufig kompakte Maschinen bevorzugt, die von jedem leicht bedienbar sind, sodass sie überall eingesetzt werden können. Sie sind auch für Anfänger leicht zu bedienen, da es nicht zu viele Funktionen oder Diagramme gibt, sondern eine intuitive Instrumentierung auf jedem Nutzungsniveau.

### PCR10

### PCR12

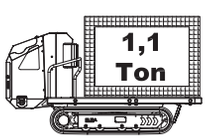


Die **PCR10** sind raupenbetriebene Maschinen ohne Stabilisatoren mit einer Tragfähigkeit von **1,1 t** auf der Ladefläche.

Die **PCR12** sind raupenbetriebene Maschinen ohne Stabilisatoren mit einer Tragfähigkeit von **1,1 t** auf der Ladefläche und einem Kran mit **1,2 Tm**.

Es besteht die Möglichkeit, eine Seilwinde oder andere Werkzeuge, wie z. B. einen Glas-/Vakuumsauger am Kranhaken anzubringen.

### MCR30

### MCR40

Die **MCR30** sind raupenbetriebene Maschinen mit Stabilisatoren in variabler Position und einer Kranleistung von **3 Tm**.

Es ist möglich, eine Seilwinde oder andere Werkzeuge, wie z. B. einen Glas-/Vakuumsauger am Kranhaken anzubringen.

Kann auch ohne Stabilisatoren als Pick & Carry Kran verwendet werden.

Die **MCR40** sind raupenbetriebene Maschinen mit Stabilisatoren in variabler Position und einer Kranleistung von **4 Tm**.

Es ist möglich, eine Seilwinde oder andere Werkzeuge, wie z. B. einen Glas-/Vakuumsauger am Kranhaken anzubringen.

Kann auch ohne Stabilisatoren als Pick & Carry Kran verwendet werden.

## MCX90

Die **MCX90** sind raupenbetriebene Maschinen mit Stabilisatoren in variabler Position und einer Kranleistung von **9 Tm**.

Es ist möglich, eine Seilwinde oder andere Werkzeuge, wie z. B. einen Glas-/Vakuumsauger am Kranhaken anzubringen.

Kann auch ohne Stabilisatoren als Pick & Carry Kran verwendet werden.

## MCX110

Die **MCX110** sind raupenbetriebene Maschinen mit Stabilisatoren in variabler Position und einer Kranleistung von **11 Tm**.

Seilwinde oder andere Werkzeuge, wie z. B. einen Glas-/Vakuumsauger am Kranhaken anzubringen.

Kann auch ohne Stabilisatoren als Pick & Carry Kran verwendet werden.

# PCR10 / MINI CRANES SERIES

**Die raupenbetriebene Plattform ohne Stabilisatoren mit einer Tragfähigkeit von 1,1 t.**

1.1T

# PCR10 / MINI CRANES SERIES

## Technische Daten

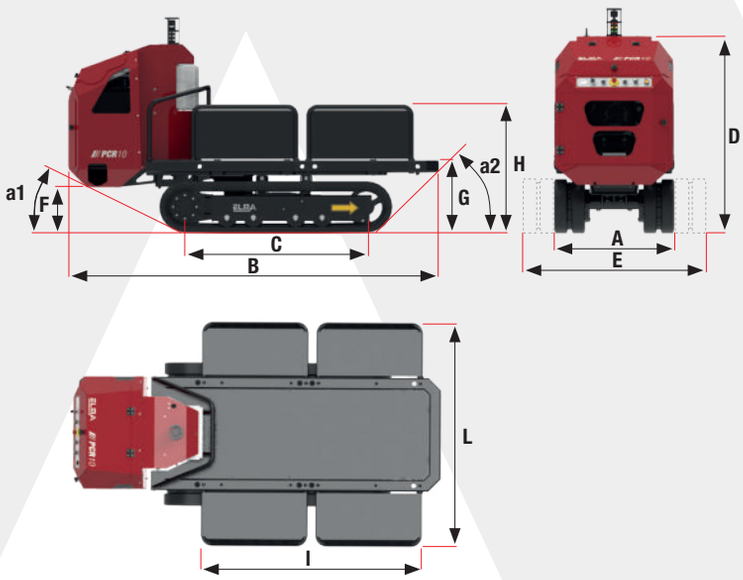


| TECHNISCHE DATEN | | STD | E |
|---|---|---|---|
| A | m | 0,79 | |
| B | m | 2,52 | |
| C | m | 1,24 | |
| D | m | 1,3 | |
| E | m | 0,98 | |
| F | m | 0,33 | |
| G | m | 0,47 | |
| H | m | 0,85 | |
| I | m | 1,51 | |
| L | m | 1,54 | |
| a1 | ° | 31° | |
| a2 | ° | 39° | |
| Maximale Nutzlast auf der Plattform | kg | 1100 | |
| Maximale Fahrgeschwindigkeit | km/h | 2,1 | |
| Maximale Steigfähigkeit | ° | 25° | |
| **GEWICHTE** | | **STD** | **E** |
| Gewicht der Standardmaschine | kg | 1000 | 1050 |
| Bodendruck der Ketten | kg/cm² | 0,12 | 0,13 |
| **ANTRIEB** | | **STD** | **E** |
| Benzinmotor | 8,7kW/11,7HP @3600 rpm | • | - |
| Elektromotor 230Vac (OPTIONAL) | 2,2kW/3HP 230Vac/50Hz | • | - |
| Elektromotor für den Antrieb | 3,5kW/5HP 48Vdc | - | • |
| Batterie | 51,2Vdc 105Ah Lithium Ionen | - | • |

**OPTIONAL:**

- Weiße Ketten
- Elektromotor 230V



MADE IN ITALY

# PCR12 / MINI CRANES SERIES

**Die Raupenminikrane ohne Stabilisatoren mit einer Tragfähigkeit von 1,1 t auf der Ladefläche.**

1.1T

# PCR12 / MINI CRANES SERIES

## Technische Daten

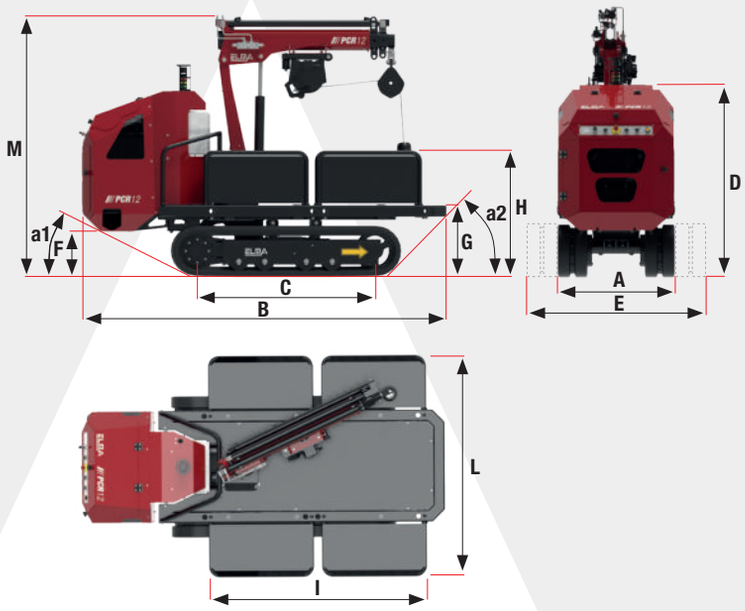


| TECHNISCHE DATEN | | STD | E |
|---|---|---|---|
| A | m | 0,79 | |
| B | m | 2,52 | |
| C | m | 1,24 | |
| D | m | 1,3 | |
| E | m | 0,98 | |
| F | m | 0,33 | |
| G | m | 0,47 | |
| H | m | 0,85 | |
| I | m | 1,51 | |
| L | m | 1,54 | |
| M | m | 1,68 | |
| N | m | 2,7 | |
| a1 | ° | 31° | |
| a2 | ° | 39° | |
| b | ° | 25° | |
| Maximales Kranmoment | Tm | 1,2 | |
| Maximale seitliche Reichweite | m | 3,41 | |
| Maximale zu bewegende Last | kg | 990 | |
| Arbeitswinkel des Kranarms | ° | +70°<br>-30° | |
| Rotationswinkel des Krans | ° | ±25 | |
| Drehmoment | kNm | 2,5 | |
| Maximale Fahrgeschwindigkeit | km/h | 2,6 | |
| Maximale Steigfähigkeit | ° | 25° | |
| Maximaler Betriebsdruck | bar | 190 | |
| Maximaler Durchfluss am Kranverteiler | l/min | 8 | |
| Öltankkapazität | l | 22 | |
| Winde (optional) | kg<br>Seil | 600<br>Ø7mm - 46m | |
| **GEWICHTE** | | **STD** | **E** |
| Gewicht der Standardmaschine | kg | 1250 | 1280 |
| Gewicht Seilwinde | kg | 70 | 70 |
| Bodendruck der Ketten | kg/cm² | 0,12 | 0,13 |
| **ANTRIEB** | | **STD** | **E** |
| Benzinmotor | 8,7kW/11,7HP @3600 rpm | • | - |
| Elektromotor 230Vac (OPTIONAL) | 2,2kW/3HP 230Vac/50Hz | • | - |
| Elektromotor für den Antrieb | 3,5kW/5HP 48Vdc | - | • |
| Elektromotor für den Kran | 2,5kW/3,5HP 48Vdc | - | • |
| Batterie | 51,2Vdc 105Ah Lithium Ionen | - | • |

**Arbeitsdiagramm PCR12**

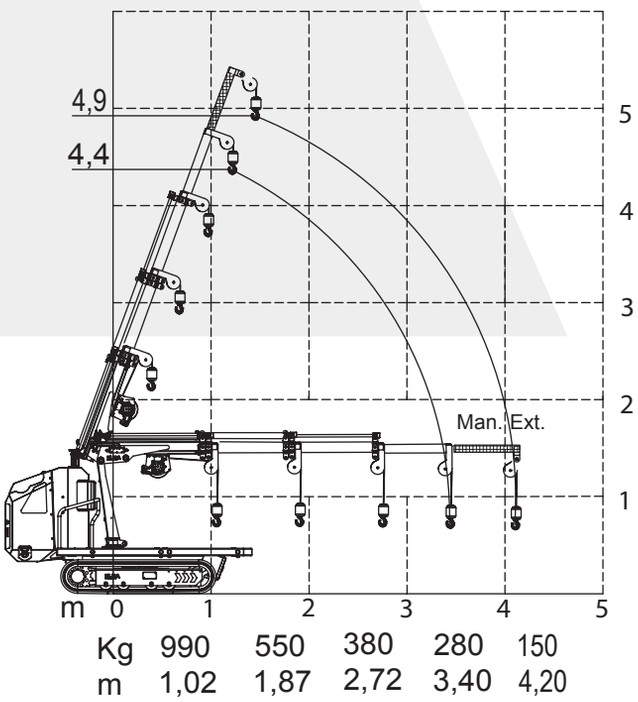


**OPTIONAL:**

- Weiße Ketten
- Elektromotor 230V
- Seilwinde 600 kg
- Arbeitsleuchten
- Mechanische Verlängerung 0,8 m



MADE IN ITALY

# MCR30 / MINI CRANES SERIES

**Die Raupenminikrane mit Stabilisatoren in variabler Position und einer Kranleistung von 3Tm**

# MCR30 / MINI CRANES SERIES

## Technische Daten

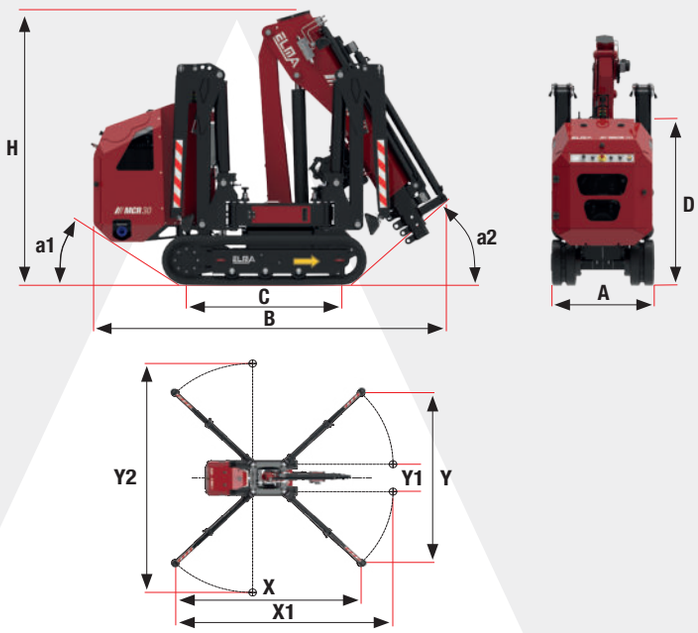


| TECHNISCHE DATEN | | STD | E |
|---|---|---|---|
| A | m | 0,79 | |
| B | m | 2,22 | |
| C | m | 1,09 | |
| D | m | 1,25 | |
| H | m | 1,90 | |
| a1 | ° | 33° | |
| a2 | ° | 40° | |
| X | m | 3,88 | |
| Y | m | 3,85 | |
| X1 | m | 4,55 | |
| Y1 | m | 0,62 | |
| Y2 | m | 5,19 | |
| Maximales Kranmoment | Tm | 3,2 | |
| Maximale seitliche Reichweite | m | 4,75 | |
| Maximale zu bewegende Last | kg | 995 | |
| Arbeitswinkel des Kranarms | ° | ± 80° | |
| Rotationswinkel des Krans | ° | 340° | |
| Drehmoment | kNm | 3,2 | |
| Maximale Fahrgeschwindigkeit | km/h | 2,1 | |
| Maximale Steigfähigkeit | ° | 25° | |
| Maximaler Betriebsdruck | bar | 190 | |
| Maximaler Durchfluss am Kranverteiler | l/min | 8 | |
| Öltankkapazität | l | 22 | |
| Winde (optional) | kg<br>Seil | 800<br>Ø7mm - 46m | |
| **GEWICHTE** | | **STD** | **E** |
| Gewicht der Standardmaschine | kg | 1520 | 1550 |
| Gewicht Seilwinde | kg | 70 | 70 |
| Bodendruck der Ketten | kg/cm² | 0,25 | 0,26 |
| Maximale Last pro Stützfuß | kg | 1160 | |
| **ANTRIEB** | | **STD** | **E** |
| Benzinmotor | 8,7kW/11,7HP @3600 rpm | • | - |
| Elektromotor 230Vac (OPTIONAL) | 2,2kW/3HP 230Vac/50Hz | • | - |
| Elektromotor für den Antrieb | 3,5kW/5HP 48Vdc | - | • |
| Elektromotor für den Kran | 2,5kW/3,5HP 48Vdc | - | • |
| Batterie | 51,2Vdc 105Ah Lithium Ionen | - | • |

**Arbeitsdiagramm MCR30**

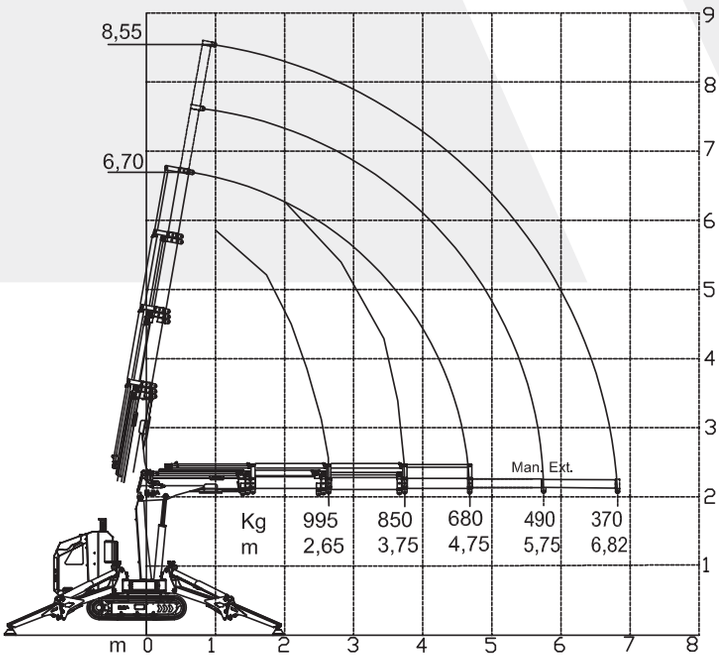


**OPTIONAL:**

- Verstellbares Kettenfahrwerk
- Weiße Ketten
- Elektromotor 230V
- Seilwinde 800kg
- Arbeitsscheinwerfer
- Mechanische Verlängerung 2 m (1+1)



MADE IN ITALY

# MCR30 PLUS / MINI CRANES SERIES

**Die Raupenminikrane mit Stabilisatoren in variabler Position und einer Kranleistung von 3Tm**

3Tm PLUS

**Arbeitsdiagramm MCR30 PLUS**

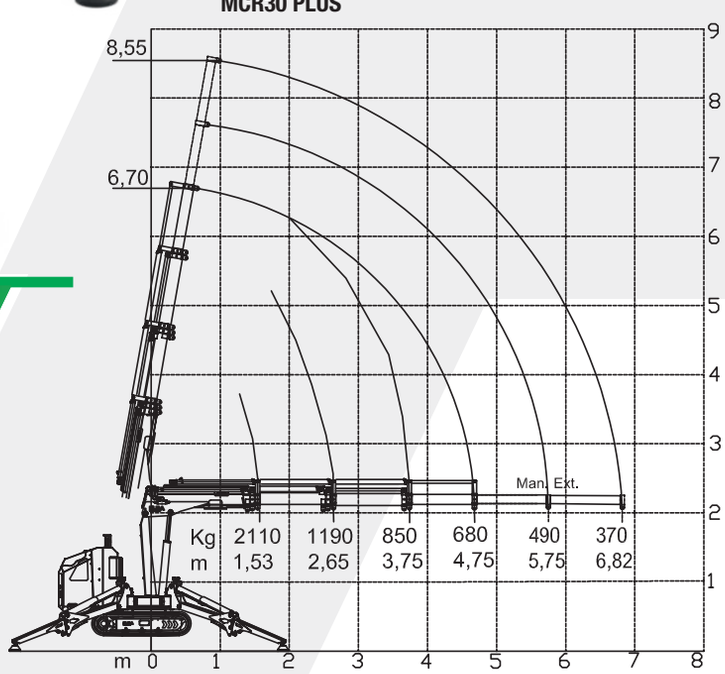

# MCR30 PLUS / MINI CRANES SERIES

## Technische Daten

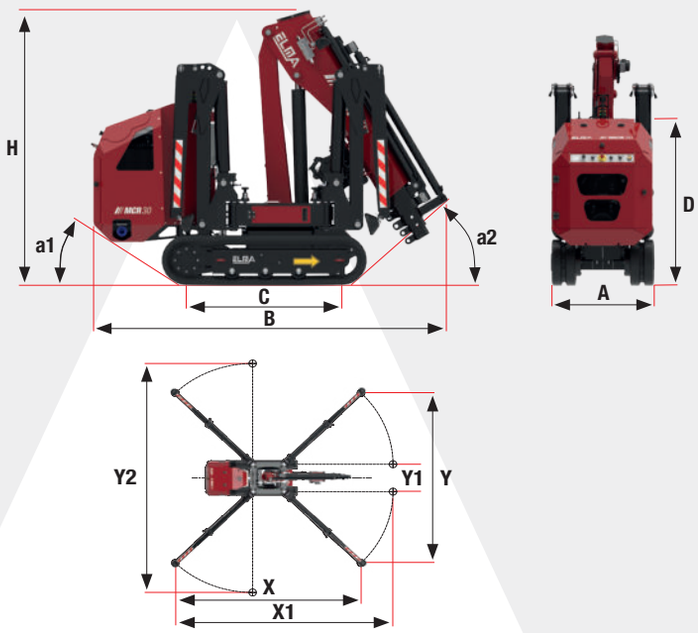


| TECHNISCHE DATEN | | STD | E |
|---|---|---|---|
| A | m | 0,79 | |
| B | m | 2,22 | |
| C | m | 1,09 | |
| D | m | 1,25 | |
| H | m | 1,90 | |
| a1 | ° | 33° | |
| a2 | ° | 40° | |
| X | m | 3,88 | |
| Y | m | 3,85 | |
| X1 | m | 4,55 | |
| Y1 | m | 0,62 | |
| Y2 | m | 5,19 | |
| Maximales Kranmoment | Tm | 3,2 | |
| Maximale seitliche Reichweite | m | 4,75 | |
| Maximale zu bewegende Last | kg | 995 | |
| Arbeitswinkel des Kranarms | ° | ± 80° | |
| Rotationswinkel des Krans | ° | 340° | |
| Drehmoment | kNm | 3,2 | |
| Maximale Fahrgeschwindigkeit | km/h | 2,1 | |
| Maximale Steigfähigkeit | ° | 25° | |
| Maximaler Betriebsdruck | bar | 190 | |
| Maximaler Durchfluss am Kranverteiler | l/min | 8 | |
| Öltankkapazität | l | 22 | |
| Winde (optional) | kg<br>Seil | 800<br>Ø7mm - 46m | |
| **GEWICHTE** | | **STD** | **E** |
| Gewicht der Standardmaschine | kg | 1530 | 1560 |
| Gewicht Seilwinde | kg | 70 | 70 |
| Bodendruck der Ketten | kg/cm² | 0,25 | 0,26 |
| Maximale Last pro Stützfuß | kg | 1160 | |
| **ANTRIEB** | | **STD** | **E** |
| Benzinmotor | 8,7kW/11,7HP @3600 rpm | • | - |
| Elektromotor 230Vac (OPTIONAL) | 2,2kW/3HP 230Vac/50Hz | • | - |
| Elektromotor für den Antrieb | 3,5kW/5HP 48Vdc | - | • |
| Elektromotor für den Kran | 2,5kW/3,5HP 48Vdc | - | • |
| Batterie | 51,2Vdc 105Ah Lithium Ionen | - | • |

**Arbeitsdiagramm**
**MCR30 PLUS + WINDE 800 KG**

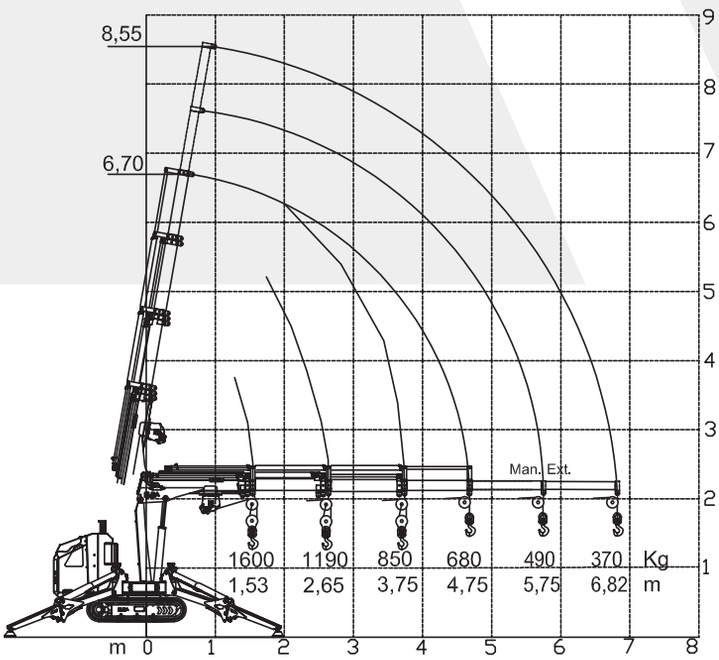


**OPTIONAL:**

- Verstellbares Kettenfahrwerk
- Weiße Ketten
- Elektromotor 230V
- Seilwinde 800 kg
- Arbeitsscheinwerfer
- Mechanische Verlängerung 2 m (1+1)



MADE IN ITALY

# MCR40 / MINI CRANES SERIES

**Die Raupenminikrane mit Stabilisatoren in variabler Position und einer Kranleistung von 4Tm**

4Tm

**Arbeitsdiagramm**
**MCR40 - HAKEN**

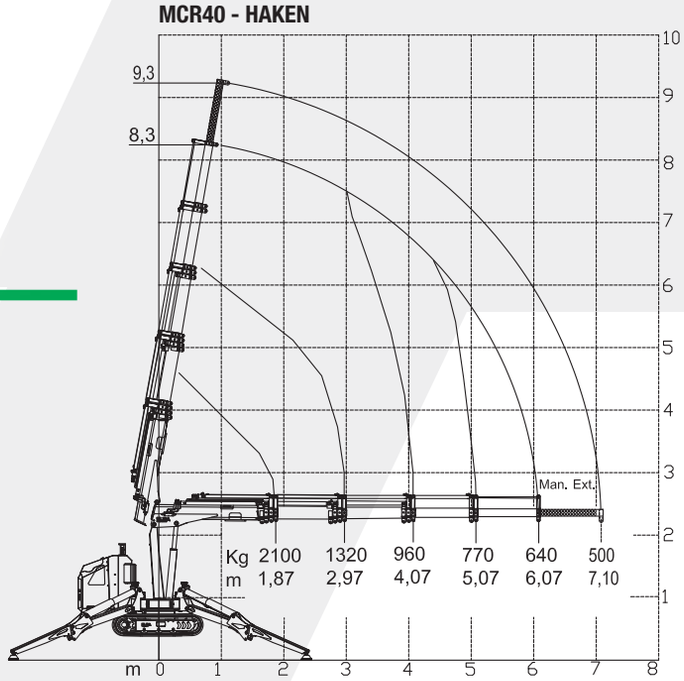

# MCR40 / MINI CRANES SERIES

## Technische Daten

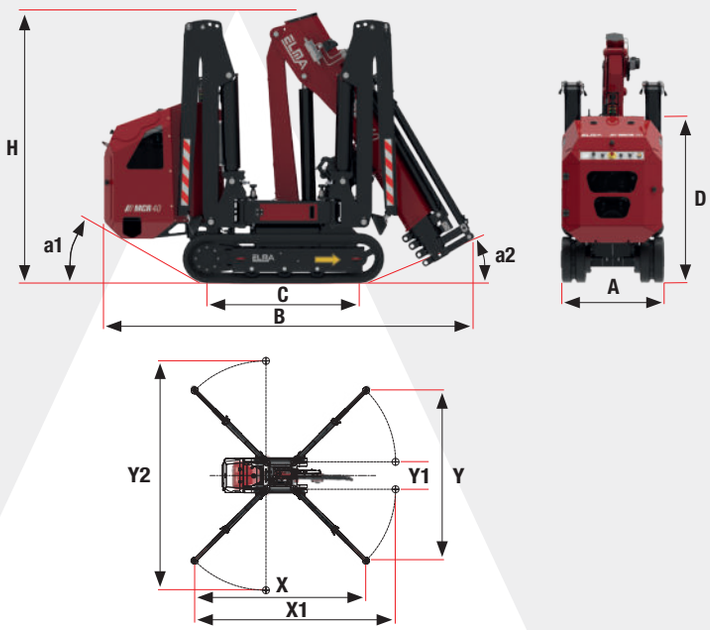


| TECHNISCHE DATEN | | STD | E |
|---|---|---|---|
| A | m | 0,79 | |
| B | m | 2,54 | |
| C | m | 1,09 | |
| D | m | 1,25 | |
| H | m | 1,93 | |
| a1 | ° | 25° | |
| a2 | ° | - | |
| X | m | 4,7 | |
| Y | m | 4,66 | |
| X1 | m | 5,55 | |
| Y1 | m | 0,62 | |
| Y2 | m | 6,33 | |
| Maximales Kranmoment | Tm | 4,0 | |
| Maximale seitliche Reichweite | m | 6,1 | |
| Maximale zu bewegende Last | kg | 2100 | |
| Arbeitswinkel des Kranarms | ° | ± 80 | |
| Rotationswinkel des Krans | ° | 340° | |
| Drehmoment | kNm | 3,2 | |
| Maximale Fahrgeschwindigkeit | km/h | 2,1 | |
| Maximale Steigfähigkeit | ° | 25° | |
| Maximaler Betriebsdruck | bar | 200 | |
| Maximaler Durchfluss am Kranverteiler | l/min | 8 | |
| Öltankkapazität | l | 22 | |
| Winde (optional) | kg<br>Seil | 800<br>Ø7mm - 46m | |
| **GEWICHTE** | | **STD** | **E** |
| Gewicht der Standardmaschine | kg | 1650 | 1680 |
| Gewicht Seilwinde | kg | 70 | 70 |
| Bodendruck der Ketten | kg/cm² | 0,37 | 0,38 |
| Maximale Last pro Stützfuß | kg | 1700 | |
| **ANTRIEB** | | **STD** | **E** |
| Benzinmotor | 8,7kW/11,7HP @3600 rpm | • | - |
| Elektromotor 230Vac (OPTIONAL) | 2,2kW/3HP 230Vac/50Hz | • | - |
| Elektromotor für den Antrieb | 3,5kW/5HP 48Vdc | - | • |
| Elektromotor für den Kran | 2,5kW/3,5HP 48Vdc | - | • |
| Batterie | 51,2Vdc 105Ah Lithium Ionen | - | • |

**Arbeitsdiagramm**
**MCR40 + WINDE 800 KG**

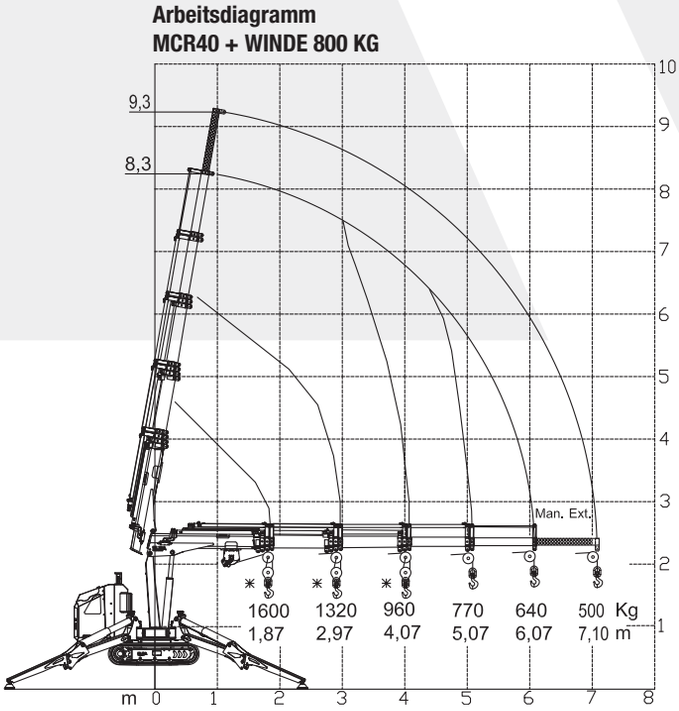


* Doppelwinde

**OPTIONAL:**

- Verstellbares Kettenfahrwerk
- Weiße Ketten
- Elektromotor 230V
- Seilwinde 800kg
- Kit zur elektronischen Steuerung des Rotationswinkels
- Kit zur Steuerung der Stabilisatorposition bei 90°
- Arbeitsscheinwerfer
- Mechanische Verlängerung 1 m



MADE IN ITALY

# MCX90 / MINI CRANES SERIES

## Die Raupenminikrane mit Stabilisatoren in variabler Position und einer Kranleistung von 9Tm

**OPTIONAL:**

- Verstellbares Kettenfahrwerk
- Weiße Ketten
- Elektromotor 230V
- Jib mit 2 hydraulischen Ausschüben
- Kit für direkte Winde 1,5T
- Kit für Doppelwinde
- Kit für Vierfachwinde
- Batterie 48Vdc 210Ah Lithium-Ionen (Versione E)

**Arbeitsdiagramm**
**MCX90 + WINDE**

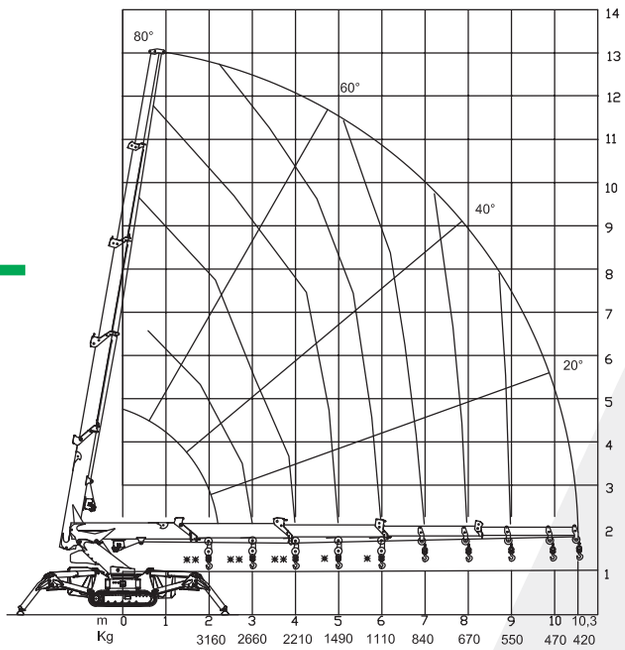


* Doppelwinde
** Winde mit vierfacher Zugkraft

**Arbeitsdiagramm**
**MCX90 - HAKEN**

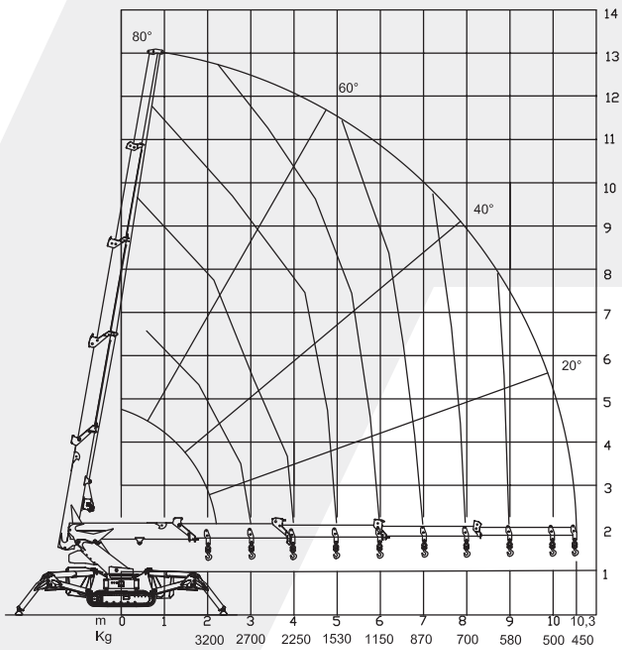

# MCX90 / MINI CRANES SERIES

## Technische Daten

| TECHNISCHE DATEN | | STD | E |
|---|---|---|---|
| A | m | 0,79 | |
| B | m | 3,45 | |
| B JIB | m | 3,65 | |
| C | m | 1,24 | |
| D | m | 1,00 | |
| D JIB | m | 1,30 | |
| E | m | 0,51 | |
| F | m | 0,11 | |
| G | m | 0,97 | |
| H | m | 1,90 | |
| H JIB | m | 1,96 | |
| a1 | ° | 25° | |
| a2 | ° | 25° | |
| X | m | 5,00 | |
| Y | m | 5,00 | |
| X1 | m | 6,80 | |
| Y1 | m | 7,00 | |
| Maximales Kranmoment | Tm | 9,0 | |
| Maximale seitliche Reichweite | m | 10,3 | |
| Maximale zu bewegende Last | kg | 3200 | |
| Arbeitswinkel des Kranarms | ° | - 5 + 80° | |
| Rotationswinkel des Krans | ° | endless | |
| Drehmoment | kNm | 15,6 | |
| Maximale Fahrgeschwindigkeit | km/h | 2,0 | |
| Maximale Steigfähigkeit | ° | 25° | |
| Maximaler Betriebsdruck | bar | 240 | |
| Maximaler Durchfluss am Kranverteiler | l/min | 30+30 | |
| Öltankkapazität | l | 60 | |
| Winde (optional) | kg<br>Seil | 1500 (1° strato)<br>Ø 8 - 65 m | |

| GEWICHTE | | STD | E |
|---|---|---|---|
| Gewicht der Standardmaschine | kg | 2690 | |
| Gewicht des JIB mit 2 Ausschüben | kg | 250 | |
| Gewicht Seilwinde 1,5 t | kg | 70 | |
| Gewicht der Doppelwinde | kg | 30 | |
| Gewicht der Vierfachwinde | kg | 50 | |
| Maximaler Bodendruck der Ketten | kg/cm² | 0,58 | |
| Maximale Last pro Stützfuß | kg | 3150 | |
| **ANTRIEB** | | **STD** | **E** |
| Motor Kubota D902 Diesel | 16,1kW/22HP @3600 rpm | • | - |
| Elektromotor 230Vac (OPTIONAL) | 2,2kW/3HP 230Vac/50Hz | • | - |
| Elektromotor für den Antrieb | 3,5kW/5HP 48Vdc | - | • |
| Elektromotor für den Kran | 2,5kW/3,5HP 48Vdc | - | • |
| Batterie | 51,2Vdc 240Ah Lithium Ionen | - | • |

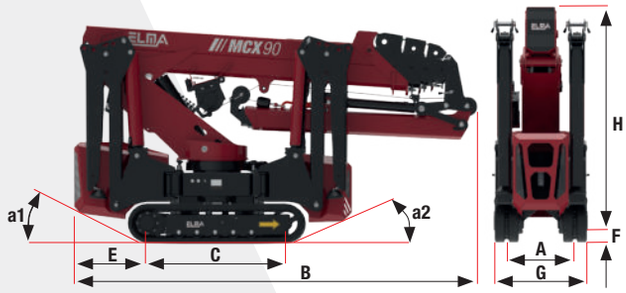


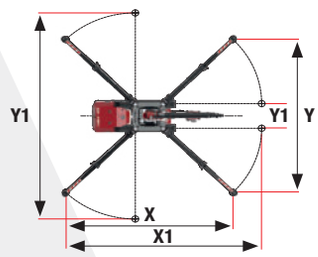


### Arbeitsdiagramm MCX90 + JIB HAKEN

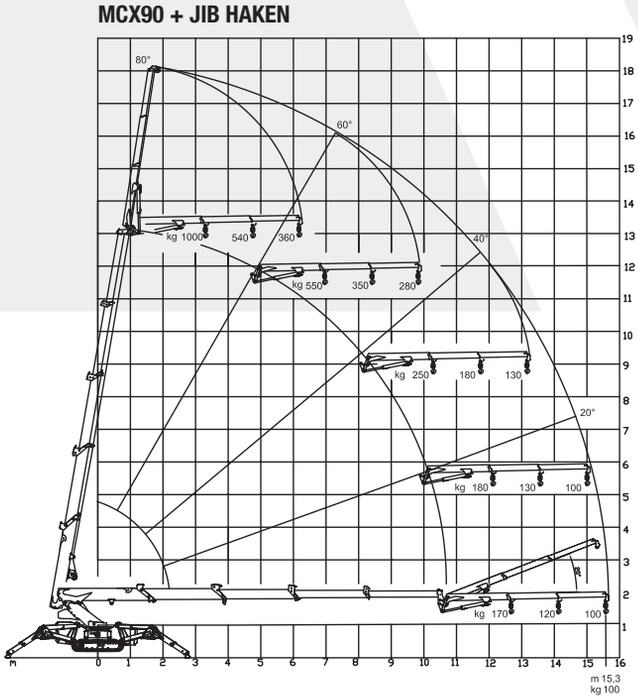


### Arbeitsdiagramm MCX90 + JIB + WINDE

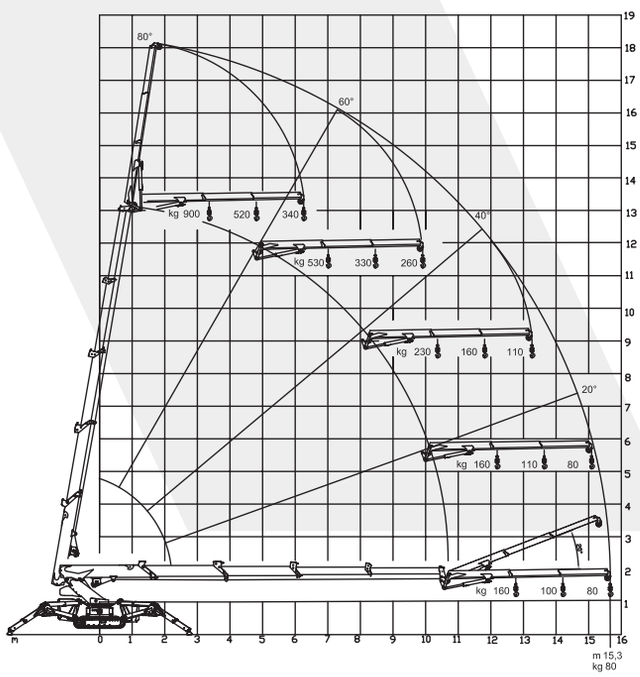




MADE IN ITALY

# MCX110 / MINI CRANES SERIES

## Die Raupenminikrane mit Stabilisatoren in variabler Position und einer Kranleistung von 11Tm

**OPTIONAL:**

- Verstellbares Kettenfahrwerk
- Weiße Ketten
- Elektromotor 230V
- Jib mit 2 hydraulischen Ausschüben
- Kit für Seilwinde 1,5T
- Kit für Doppelwinde
- Kit für Vierfachwinde
- Batterie 48Vdc 210Ah Lithium-Ionen (Versione E)

**Arbeitsdiagramm MCX110 + WINDE**

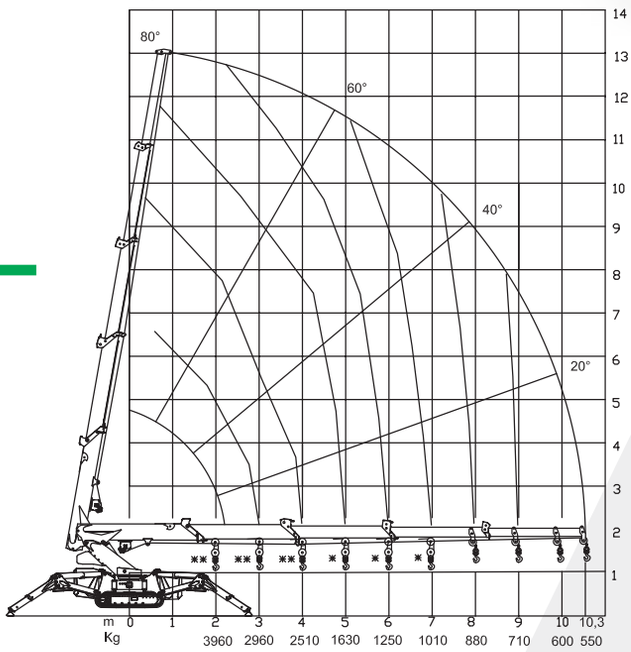


* Doppelwinde
** Winde mit vierfacher Zugkraft

**Arbeitsdiagramm MCX110 - HAKEN**

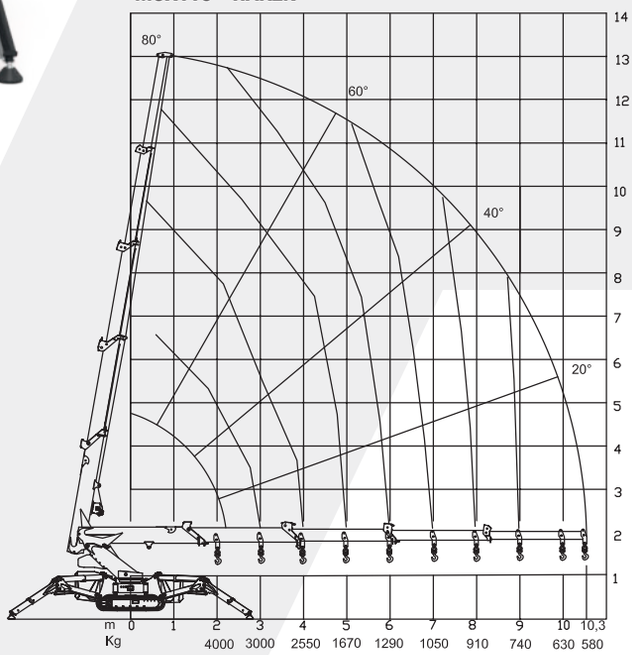

## Technische Daten

| TECHNISCHE DATEN | | STD | E |
|---|---|---|---|
| A | m | 0,79 | |
| B | m | 3,45 | |
| B JIB | m | 3,65 | |
| C | m | 1,24 | |
| D | m | 1,00 | |
| D JIB | m | 1,30 | |
| E | m | 0,51 | |
| F | m | 0,11 | |
| G | m | 0,97 | |
| H | m | 1,90 | |
| H JIB | m | 1,96 | |
| a1 | ° | 25° | |
| a2 | ° | 25° | |
| X | m | 5,60 | |
| Y | m | 5,60 | |
| X1 | m | 7,60 | |
| Y1 | m | 7,40 | |
| Maximales Kranmoment | Tm | 11,0 | |
| Maximale seitliche Reichweite | m | 10,3 | |
| Maximale zu bewegende Last | kg | 4000 | |
| Arbeitswinkel des Kranarms | ° | - 5 + 80° | |
| Rotationswinkel des Krans | ° | endless | |
| Drehmoment | kNm | 15,6 | |
| Maximale Fahrgeschwindigkeit | km/h | 2,0 | |
| Maximale Steigfähigkeit | ° | 25° | |
| Maximaler Betriebsdruck | bar | 260 | |
| Maximaler Durchfluss am Kranverteiler | l/min | 30+30 | |
| Öltankkapazität | l | 60 | |
| Winde (optional) | kg<br>Seil | 1500 (1° strato)<br>Ø 8 - 65 m | |

| GEWICHTE | | STD | E |
|---|---|---|---|
| Gewicht der Standardmaschine | kg | 2980 | |
| Gewicht des JIB mit 2 Ausschüben | kg | 250 | |
| Gewicht Seilwinde 1,5 t | kg | 70 | |
| Gewicht der Doppelwinde | kg | 30 | |
| Gewicht der Vierfachwinde | kg | 50 | |
| Maximaler Bodendruck der Ketten | kg/cm² | 0,66 | |
| Maximale Last pro Stützfuß | kg | 3100 | |
| **ANTRIEB** | | **STD** | **E** |
| Motor Kubota D902 Diesel | 16,1kW/22HP @3600 rpm | • | - |
| Elektromotor 230Vac (OPTIONAL) | 2,2kW/3HP 230Vac/50Hz | • | - |
| Elektromotor für den Antrieb | 3,5kW/5HP 48Vdc | - | • |
| Elektromotor für den Kran | 2,5kW/3,5HP 48Vdc | - | • |
| Batterie | 51,2Vdc 240Ah Lithium Ionen | - | • |

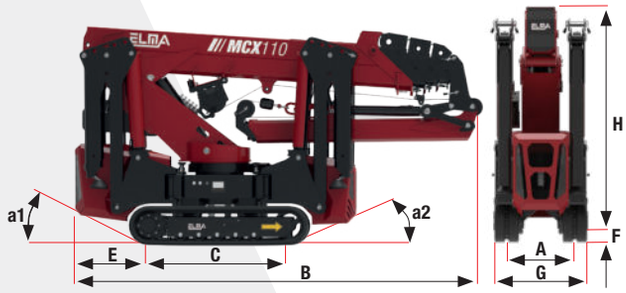


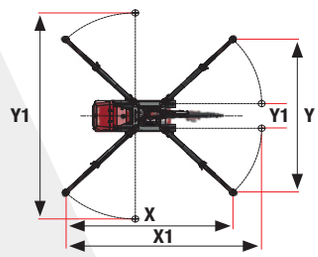


### Arbeitsdiagramm MCX110 + JIB HAKEN

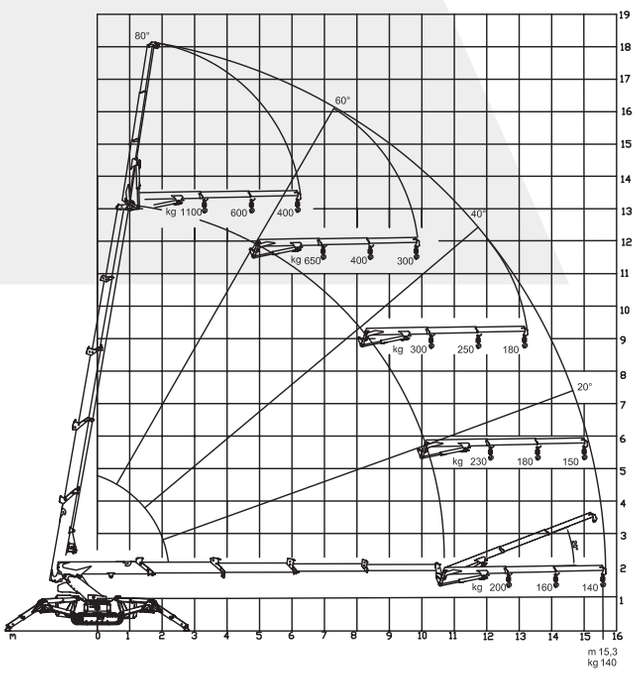


### Arbeitsdiagramm MCX110 + JIB + WINDE

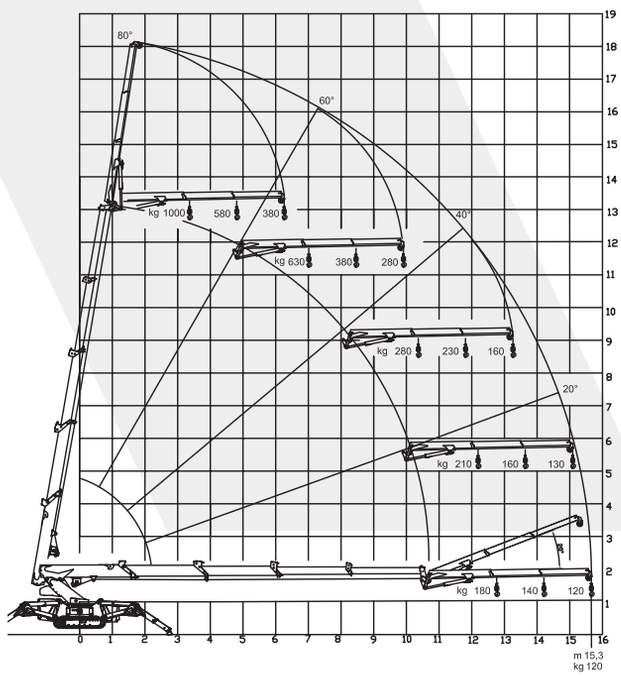




MADE IN ITALY

# ELMA Produkte: Ihre beste Garantie

**Telematic 4.0-Service für die Ferndiagnose.**
Diese Produkte sind mit einem Gerät zur Diagnose und Datenverwaltung aus dem elektronischen Bordcomputer ausgestattet.

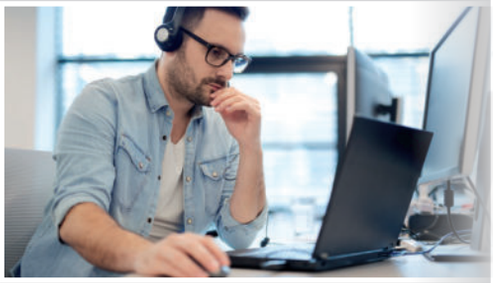

**Geräuschlosigkeit**. Gemäß der neuesten, geltenden Vorschriften ist In der Benzinversion ein leiser Betrieb gewährleistet. In der vollelektrischen Version werden Geräuschemissionen vollständig eliminiert.

Die gesamte Produktpalette ist in der **Version FULL-RADIO** verfügbar, um die Nutzung effizienter und sicherer zu gestalten. Dieselbe Funksteuerung bedient den Kran, die Seilwinde, andere Ausrüstungen und - falls vorhanden - die Stabilisatoren.

campbelladv.com | 32924 | IT | 07/2024 | Daten, Abmessungen und Merkmale sind unverbindlich und dienen lediglich zur Information.

ELMA BY PLATFORM BASKET

**ELMA S.R.L.**
Via Montessori, 1 - 42028 Poviglio (RE) Italy
Ph. +39 **0522 967666**
E-mail: info@elma-italy.com

**elma-italy.com**

CANFIA

IPAF Socio