/// MINI CRANES

DE

SERIE



ELMA BY PLATFORM BASKET

elma-italy.com

MADE IN ITALY

Jeder Situation gewachsen



PLATFORM BASKET

Führend in der Produktion von Hubarbeitsbühnen seit 2005 in den Bereichen Industrie und Bahnverkehr.



ELMA

Vom Maschinen- und Anlagenbau bis zum innovativen Produkt, spezialisiert auf die Entwicklung neuer Produkte und die Konstruktion von Maschinen für den Materialtransport.



QBM QUBEMME TECNOLOGIE

Die operative Kontrolle über jeden einzelnen Handlungsschritt. Die Synergien in Design und Konstruktion liegen in diesem Unternehmen, welches auf die Entwicklung von elektrischen Anlagen im mobilen Bereich spezialisiert ist.



LSE LAMIERE SPECIALI EMILIANE

Jedes Blech ein Qualitätsversprechen; ein Unternehmen, das mit dem Ziel gegründet wurde, den gesamten Markt der Konsumenten und Verarbeiter von Blechen umfassend zu bedienen.

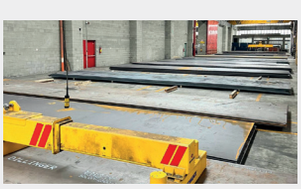

TMC COSTRUZIONI MECCANICHE

Das 1974 gegründete Unternehmen ist führend in der Reduzierung von Produktionszeiten und -kosten, dank der Leistungsfähigkeit modernster Technologien und einer exzellenten Organisation.

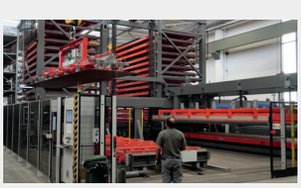

3	5	200	800	6000
F&E-Abteilungen	Produktionsstätten	Angestellte und Mitarbeiter	Aktive Kunden	Operative Maschinen weltweit



Raupenminikrane

Die Raupenminikrane von ELMA bieten hervorragende Leistung in Bezug auf Handhabung und Transport, während sie dennoch die Kompaktheit und ein geringes Gewicht vorweisen, die erforderlich sind, um durch enge Räume und über unebene Oberflächen zu manövrieren. Mit ähnlichen Konstruktionslogiken wie bei den Plattformen von Platform Basket können sie sowohl als stabile Krane als auch als Pick-and-Carry-Geräte eingesetzt werden.



Einfach zu transportieren:
Fahrbar auf Anhänger mit Anhängelast 3,5 t.

Anwendungen: Ideal für Wartungs- und Bauarbeiten sowohl im Innen- als auch im Außenbereich, beispielsweise für den Transport von Baumaterialien oder zur Unterstützung in jedem erdenklichen Gewerk.

Leichtbauweise: Das moderate Einsatzgewicht ermöglicht eine sehr geringe Bodenbelastung; daher ist die Maschine besonders beim Einsatz auf empfindlichen Oberflächen geeignet.



Antrieb: Die gesamte Produktreihe wird mit einem benzinbetriebenen Verbrennungsmotor für den Außeneinsatz oder in einer Bi-Energy-Version mit einem zusätzlichen 220V-Elektromotor für den Einsatz innerhalb und außerhalb von Gebäuden angeboten.

Alternativ und unter Einhaltung strenger Umweltvorschriften kann die Produktreihe mit Lithium-Ionen-Batterien und einem Netzladesystem ausgestattet werden, das den Einsatz ohne Lärm- und Schadstoffemissionen ermöglicht und die Ausrüstung zu einer ökologisch nachhaltigen Lösung macht.

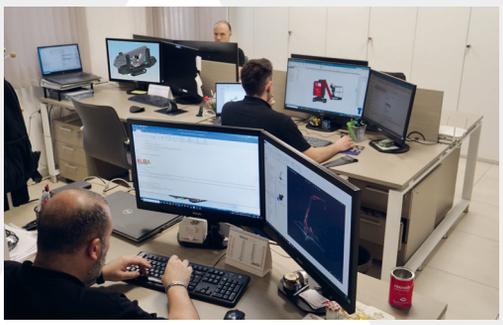

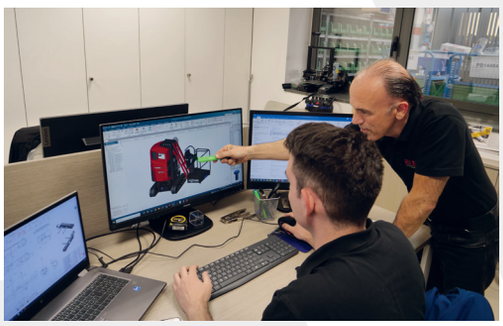



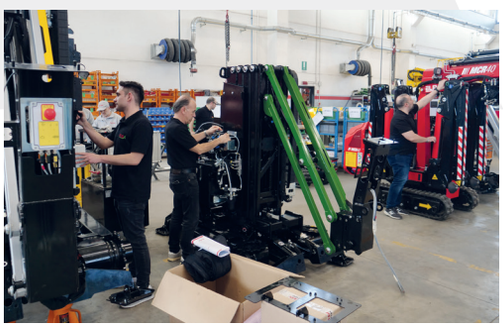

MINI CRANES

MINI CRANES / SERIES

Einfach und funktional

Für den täglichen Gebrauch werden häufig kompakte Maschinen bevorzugt, die von jedem leicht bedienbar sind, sodass sie überall eingesetzt werden können. Sie sind auch für Anfänger leicht zu bedienen, da es nicht zu viele Funktionen oder Diagramme gibt, sondern eine intuitive Instrumentierung auf jedem Nutzungsniveau.

PCR10 PCR12





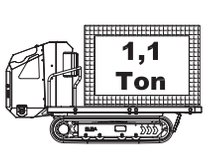

Die **PCR10** sind raupenbetriebene Maschinen ohne Stabilisatoren mit einer Tragfähigkeit von **1,1 t** auf der Ladefläche.

Die **PCR12** sind raupenbetriebene Maschinen ohne Stabilisatoren mit einer Tragfähigkeit von **1,1 t** auf der Ladefläche und einem Kran mit **1,2 Tm**.

Es besteht die Möglichkeit, eine Seilwinde oder andere Werkzeuge, wie z. B. einen Glas-/Vakuumsauger am Kranhaken anzubringen.

MCR30 MCR40





Die **MCR30** sind raupenbetriebene Maschinen mit Stabilisatoren in variabler Position und einer Kranleistung von **3 Tm**.

Es ist möglich, eine Seilwinde oder andere Werkzeuge, wie z. B. einen Glas-/Vakuumsauger am Kranhaken anzubringen.

Kann auch ohne Stabilisatoren als Pick & Carry Kran verwendet werden.

Die **MCR40** sind raupenbetriebene Maschinen mit Stabilisatoren in variabler Position und einer Kranleistung von **4 Tm**.

Es ist möglich, eine Seilwinde oder andere Werkzeuge, wie z. B. einen Glas-/Vakuumsauger am Kranhaken anzubringen.

Kann auch ohne Stabilisatoren als Pick & Carry Kran verwendet werden.



MCX90



Die **MCX90** sind raupenbetriebene Maschinen mit Stabilisatoren in variabler Position und einer Kranleistung von **9 Tm**.

Es ist möglich, eine Seilwinde oder andere Werkzeuge, wie z. B. einen Glas-/Vakuumsauger am Kranhaken anzubringen.

Kann auch ohne Stabilisatoren als Pick & Carry Kran verwendet werden.

MCX110



Die **MCX110** sind raupenbetriebene Maschinen mit Stabilisatoren in variabler Position und einer Kranleistung von **11 Tm**.

Seilwinde oder andere Werkzeuge, wie z. B. einen Glas-/Vakuumsauger am Kranhaken anzubringen.

Kann auch ohne Stabilisatoren als Pick & Carry Kran verwendet werden.

PCR10 / MINI CRANES SERIES

Die raupenbetriebene Plattform ohne Stabilisatoren mit einer Tragfähigkeit von 1,1 t.



1.1T



Technische Daten

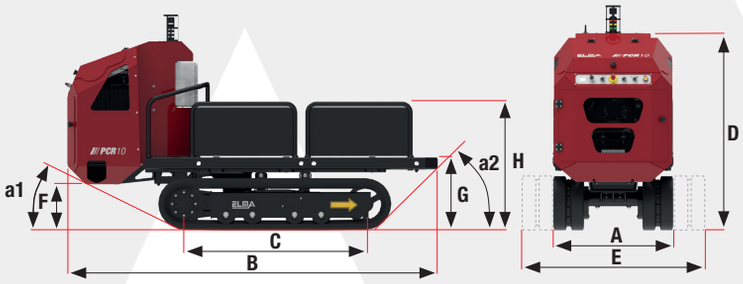

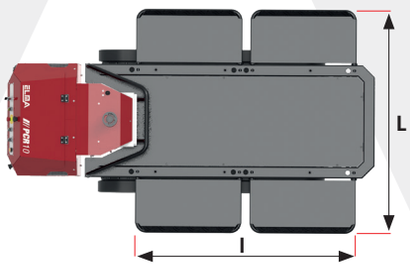

TECHNISCHE DATEN		STD	E
A	m	0,79	
B	m	2,52	
C	m	1,24	
D	m	1,3	
E	m	0,98	
F	m	0,33	
G	m	0,47	
H	m	0,85	
I	m	1,51	
L	m	1,54	
a1	°	31°	
a2	°	39°	
Maximale Nutzlast auf der Plattform	kg	1100	
Maximale Fahrgeschwindigkeit	km/h	2,1	
Maximale Steigfähigkeit	°	25°	
GEWICHTE		**STD**	**E**
Gewicht der Standardmaschine	kg	1000	1050
Bodendruck der Ketten	kg/cm²	0,12	0,13
ANTRIEB		**STD**	**E**
Benzinmotor	8,7kW/11,7HP @3600 rpm	•	-
Elektromotor 230Vac (OPTIONAL)	2,2kW/3HP 230Vac/50Hz	•	-
Elektromotor für den Antrieb	3,5kW/5HP 48Vdc	-	•
Batterie	51,2Vdc 105Ah Lithium Ionen	-	•



OPTIONAL:

- Weiße Ketten
- Elektromotor 230V

PCR12 / MINI CRANES SERIES

Die Raupenminikrane ohne Stabilisatoren mit einer Tragfähigkeit von 1,1 t auf der Ladefläche.





1.1T



Technische Daten

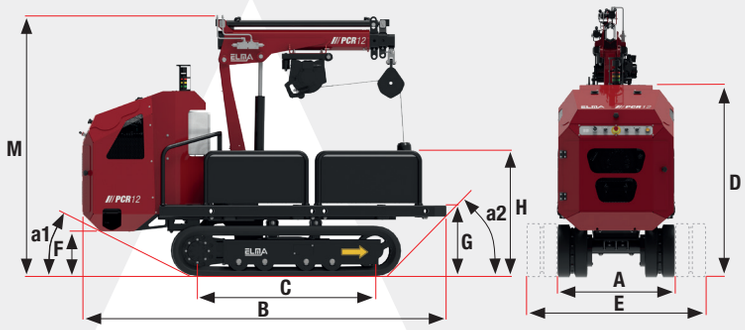

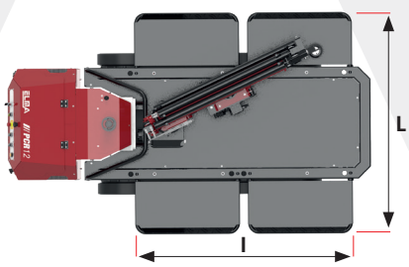

TECHNISCHE DATEN		STD	E
A	m	0,79	
B	m	2,52	
C	m	1,24	
D	m	1,3	
E	m	0,98	
F	m	0,33	
G	m	0,47	
H	m	0,85	
I	m	1,51	
L	m	1,54	
M	m	1,68	
N	m	2,7	
a1	°	31°	
a2	°	39°	
b	°	25°	
Maximales Kranmoment	Tm	1,2	
Maximale seitliche Reichweite	m	3,41	
Maximale zu bewegende Last	kg	990	
Arbeitswinkel des Kranarms	°	+70° -30°	
Rotationswinkel des Krans	°	±25	
Drehmoment	kNm	2,5	
Maximale Fahrgeschwindigkeit	km/h	2,6	
Maximale Steigfähigkeit	°	25°	
Maximaler Betriebsdruck	bar	190	
Maximaler Durchfluss am Kranverteiler	l/min	8	
Öltankkapazität	l	22	
Winde (optional)	kg Seil	600 Ø7mm - 46m	

GEWICHTE		STD	E
Gewicht der Standardmaschine	kg	1250	1280
Gewicht Seilwinde	kg	70	70
Bodendruck der Ketten	kg/cm²	0,12	0,13

ANTRIEB		STD	E
Benzinmotor	8,7kW/11,7HP @3600 rpm	•	-
Elektromotor 230Vac (OPTIONAL)	2,2kW/3HP 230Vac/50Hz	•	-
Elektromotor für den Antrieb	3,5kW/5HP 48Vdc	-	•
Elektromotor für den Kran	2,5kW/3,5HP 48Vdc	-	•
Batterie	51,2Vdc 105Ah Lithium Ionen	-	•

Arbeitsdiagramm PCR12

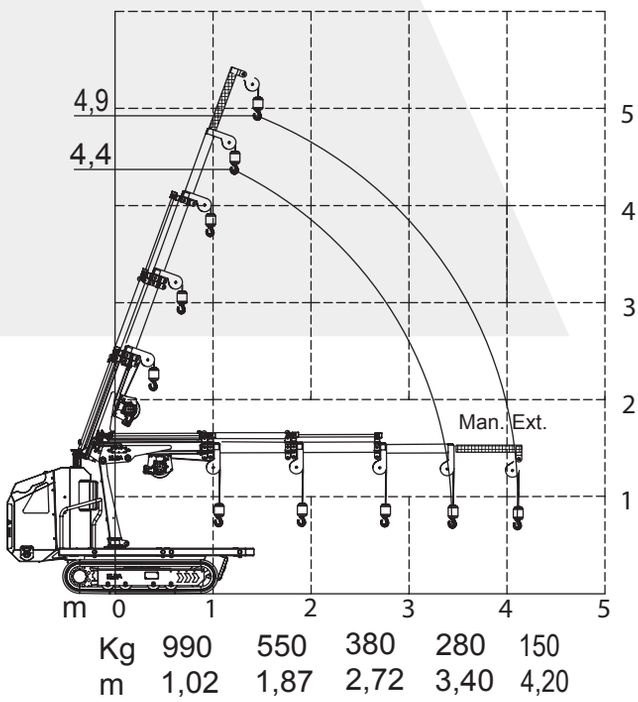

OPTIONAL:

- Weiße Ketten
- Elektromotor 230V
- Seilwinde 600 kg
- Arbeitsleuchten
- Mechanische Verlängerung 0,8 m

/// MCR30 / MINI CRANES SERIES

Die Raupenminikrane mit Stabilisatoren in variabler Position und einer Kranleistung von 3Tm

3Tm







MCR30 / MINI CRANES SERIES

Technische Daten

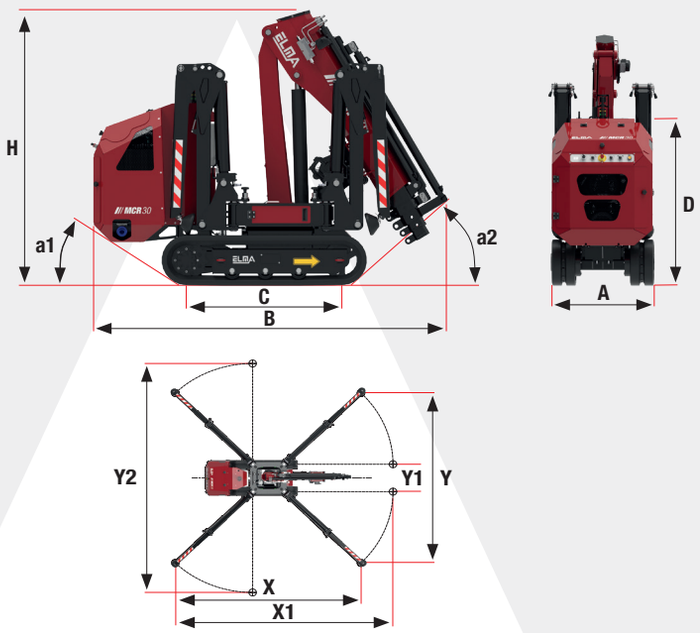

TECHNISCHE DATEN		STD	E
A	m	0,79	
B	m	2,22	
C	m	1,09	
D	m	1,25	
H	m	1,90	
a1	°	33°	
a2	°	40°	
X	m	3,88	
Y	m	3,85	
X1	m	4,55	
Y1	m	0,62	
Y2	m	5,19	
Maximales Kranmoment	Tm	3,2	
Maximale seitliche Reichweite	m	4,75	
Maximale zu bewegende Last	kg	995	
Arbeitswinkel des Kranarms	°	± 80°	
Rotationswinkel des Krans	°	340°	
Drehmoment	kNm	3,2	
Maximale Fahrgeschwindigkeit	km/h	2,1	
Maximale Steigfähigkeit	°	25°	
Maximaler Betriebsdruck	bar	190	
Maximaler Durchfluss am Kranverteiler	l/min	8	
Öltankkapazität	l	22	
Winde (optional)	kg Seil	800 Ø7mm - 46m	

GEWICHTE		STD	E
Gewicht der Standardmaschine	kg	1520	1550
Gewicht Seilwinde	kg	70	70
Bodendruck der Ketten	kg/cm²	0,25	0,26
Maximale Last pro Stützfuß	kg	1160	

ANTRIEB		STD	E
Benzinmotor	8,7kW/11,7HP @3600 rpm	•	-
Elektromotor 230Vac (OPTIONAL)	2,2kW/3HP 230Vac/50Hz	•	-
Elektromotor für den Antrieb	3,5kW/5HP 48Vdc	-	•
Elektromotor für den Kran	2,5kW/3,5HP 48Vdc	-	•
Batterie	51,2Vdc 105Ah Lithium Ionen	-	•

Arbeitsdiagramm
MCR30

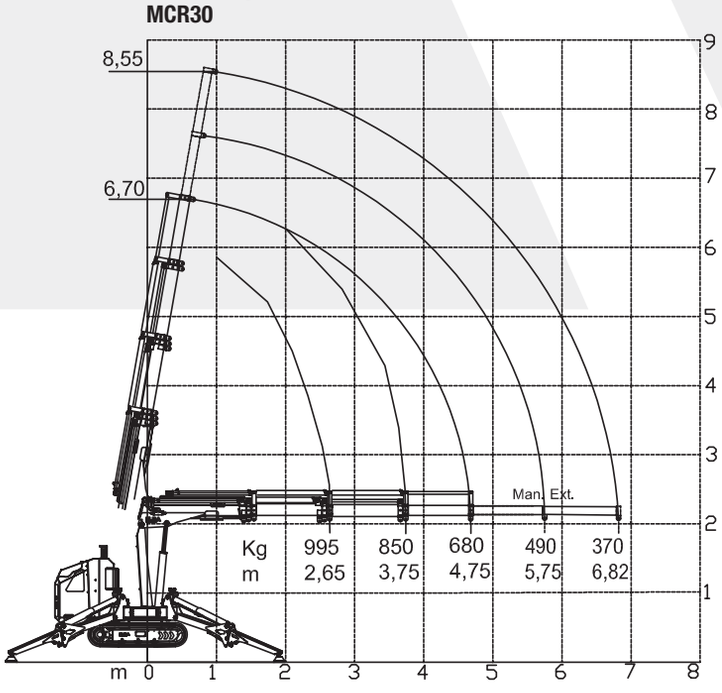

OPTIONAL:

- Verstellbares Kettenfahrwerk
- Weiße Ketten
- Elektromotor 230V
- Seilwinde 800kg
- Arbeitsscheinwerfer
- Mechanische Verlängerung 2 m (1+1)

MADE IN ITALY

MCR30 PLUS / MINI CRANES SERIES

Die Raupenminikrane mit Stabilisatoren in variabler Position und einer Kranleistung von 3Tm



3Tm
PLUS



Arbeitsdiagramm
MCR30 PLUS

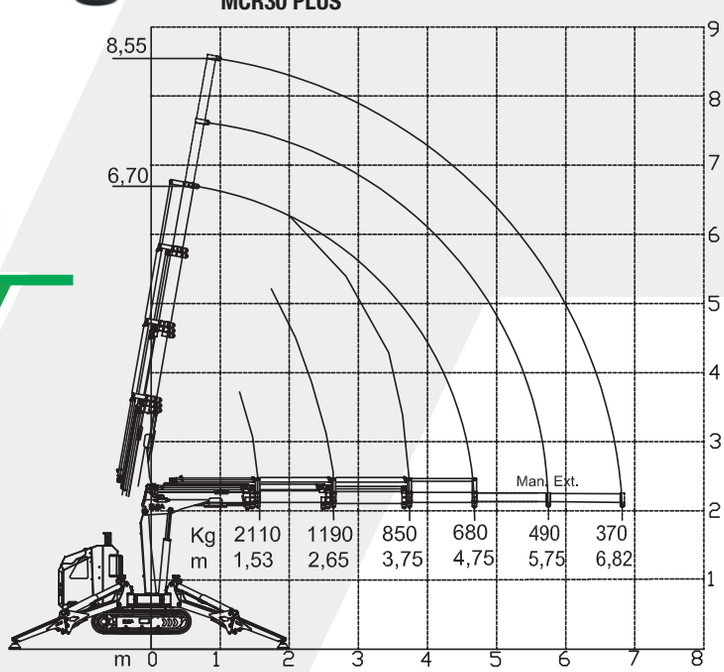



Technische Daten

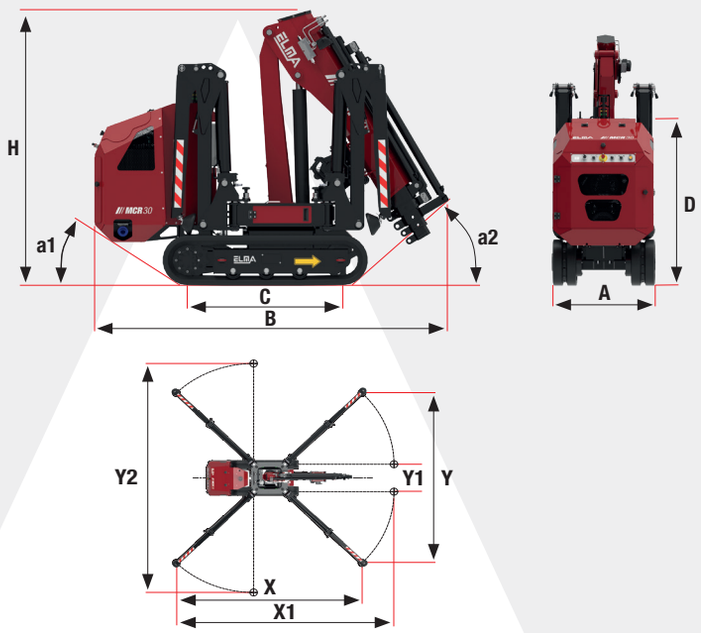

TECHNISCHE DATEN		STD	E
A	m	0,79	
B	m	2,22	
C	m	1,09	
D	m	1,25	
H	m	1,90	
a1	°	33°	
a2	°	40°	
X	m	3,88	
Y	m	3,85	
X1	m	4,55	
Y1	m	0,62	
Y2	m	5,19	
Maximales Kranmoment	Tm	3,2	
Maximale seitliche Reichweite	m	4,75	
Maximale zu bewegende Last	kg	995	
Arbeitswinkel des Kranarms	°	± 80°	
Rotationswinkel des Krans	°	340°	
Drehmoment	kNm	3,2	
Maximale Fahrgeschwindigkeit	km/h	2,1	
Maximale Steigfähigkeit	°	25°	
Maximaler Betriebsdruck	bar	190	
Maximaler Durchfluss am Kranverteiler	l/min	8	
Öltankkapazität	l	22	
Winde (optional)	kg Seil	800 Ø7mm - 46m	

GEWICHTE		STD	E
Gewicht der Standardmaschine	kg	1530	1560
Gewicht Seilwinde	kg	70	70
Bodendruck der Ketten	kg/cm²	0,25	0,26
Maximale Last pro Stützfuß	kg	1160	

ANTRIEB		STD	E
Benzinmotor	8,7kW/11,7HP @3600 rpm	•	-
Elektromotor 230Vac (OPTIONAL)	2,2kW/3HP 230Vac/50Hz	•	-
Elektromotor für den Antrieb	3,5kW/5HP 48Vdc	-	•
Elektromotor für den Kran	2,5kW/3,5HP 48Vdc	-	•
Batterie	51,2Vdc 105Ah Lithium Ionen	-	•

Arbeitsdiagramm
MCR30 PLUS + WINDE 800 KG

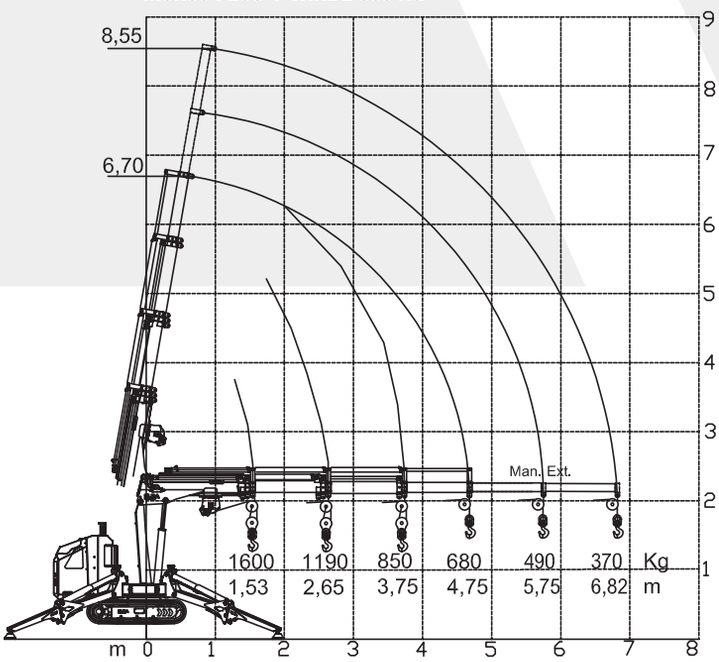

OPTIONAL:

- Verstellbares Kettenfahrwerk
- Weiße Ketten
- Elektromotor 230V
- Seilwinde 800 kg
- Arbeitsscheinwerfer
- Mechanische Verlängerung 2 m (1+1)

MCR40 / MINI CRANES SERIES

Die Raupenminikrane mit Stabilisatoren in variabler Position und einer Kranleistung von 4Tm



4Tm



Arbeitsdiagramm
MCR40 - HAKEN

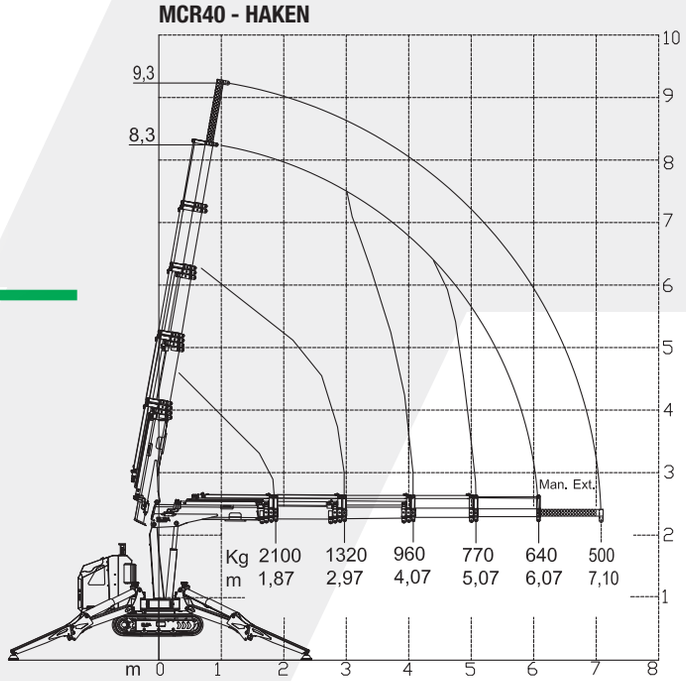



Technische Daten

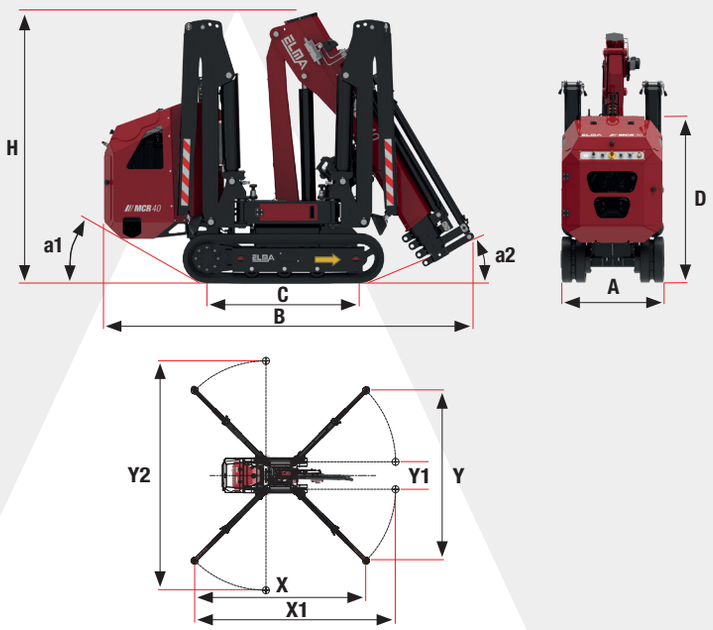

TECHNISCHE DATEN		STD	E
A	m	0,79	
B	m	2,54	
C	m	1,09	
D	m	1,25	
H	m	1,93	
a1	°	25°	
a2	°	-	
X	m	4,7	
Y	m	4,66	
X1	m	5,55	
Y1	m	0,62	
Y2	m	6,33	
Maximales Kranmoment	Tm	4,0	
Maximale seitliche Reichweite	m	6,1	
Maximale zu bewegende Last	kg	2100	
Arbeitswinkel des Kranarms	°	± 80	
Rotationswinkel des Krans	°	340°	
Drehmoment	kNm	3,2	
Maximale Fahrgeschwindigkeit	km/h	2,1	
Maximale Steigfähigkeit	°	25°	
Maximaler Betriebsdruck	bar	200	
Maximaler Durchfluss am Kranverteiler	l/min	8	
Öltankkapazität	l	22	
Winde (optional)	kg Seil	800 Ø7mm - 46m	

GEWICHTE		STD	E
Gewicht der Standardmaschine	kg	1650	1680
Gewicht Seilwinde	kg	70	70
Bodendruck der Ketten	kg/cm²	0,37	0,38
Maximale Last pro Stützfuß	kg	1700	

ANTRIEB		STD	E
Benzinmotor	8,7kW/11,7HP @3600 rpm	•	-
Elektromotor 230Vac (OPTIONAL)	2,2kW/3HP 230Vac/50Hz	•	-
Elektromotor für den Antrieb	3,5kW/5HP 48Vdc	-	•
Elektromotor für den Kran	2,5kW/3,5HP 48Vdc	-	•
Batterie	51,2Vdc 105Ah Lithium Ionen	-	•

Arbeitsdiagramm
MCR40 + WINDE 800 KG

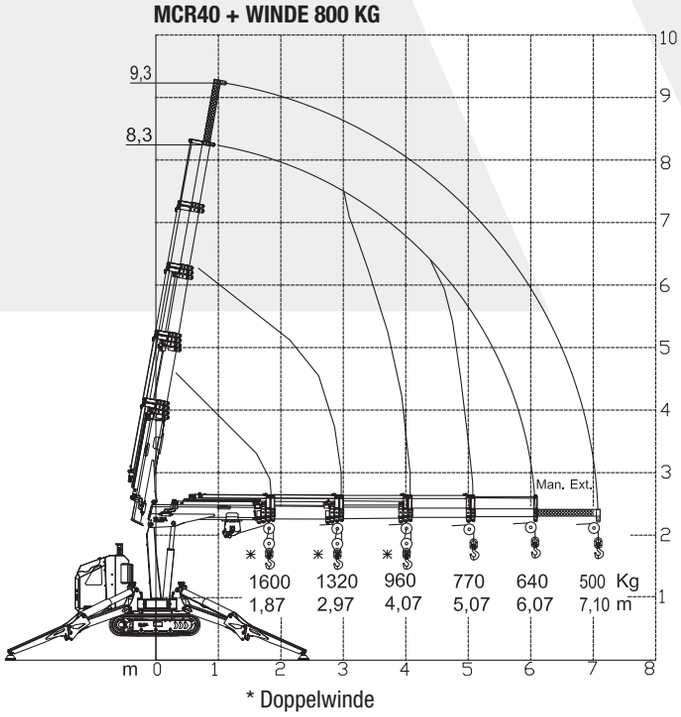

* Doppelwinde

OPTIONAL:

- Verstellbares Kettenfahrwerk
- Weiße Ketten
- Elektromotor 230V
- Seilwinde 800kg
- Kit zur elektronischen Steuerung des Rotationswinkels
- Kit zur Steuerung der Stabilisatorposition bei 90°
- Arbeitsscheinwerfer
- Mechanische Verlängerung 1 m

MCX90 / MINI CRANES SERIES

Die Raupenminikrane mit Stabilisatoren in variabler Position und einer Kranleistung von 9Tm





OPTIONAL:

- Verstellbares Kettenfahrwerk
- Weiße Ketten
- Elektromotor 230V
- Jib mit 2 hydraulischen Ausschüben
- Kit für direkte Winde 1,5T
- Kit für Doppelwinde
- Kit für Vierfachwinde
- Batterie 48Vdc 210Ah Lithium-Ionen (Versione E)

Arbeitsdiagramm
MCX90 + WINDE

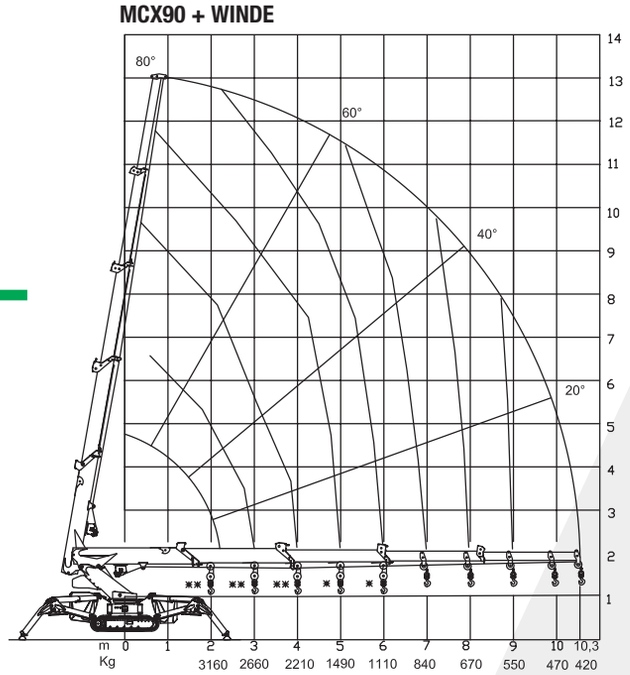

Arbeitsdiagramm
MCX90 - HAKEN

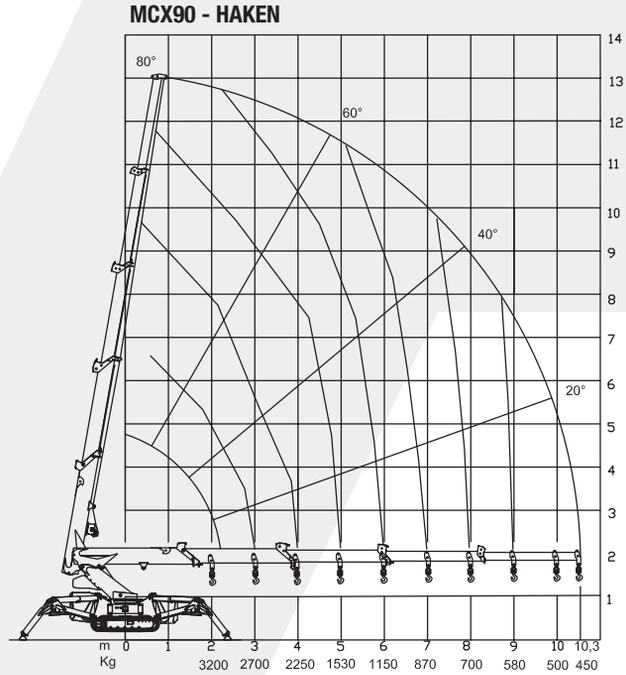

* Doppelwinde
** Winde mit vierfacher Zugkraft

Technische Daten

TECHNISCHE DATEN		STD	E
A	m	**0,79**	
B	m	**3,45**	
B JIB	m	**3,65**	
C	m	**1,24**	
D	m	**1,00**	
D JIB	m	**1,30**	
E	m	**0,51**	
F	m	**0,11**	
G	m	**0,97**	
H	m	**1,90**	
H JIB	m	**1,96**	
a1	°	**25°**	
a2	°	**25°**	
X	m	**5,00**	
Y	m	**5,00**	
X1	m	**6,80**	
Y1	m	**7,00**	
Maximales Kranmoment	Tm	**9,0**	
Maximale seitliche Reichweite	m	**10,3**	
Maximale zu bewegende Last	kg	**3200**	
Arbeitswinkel des Kranarms	°	**- 5 + 80°**	
Rotationswinkel des Krans	°	**endless**	
Drehmoment	kNm	**15,6**	
Maximale Fahrgeschwindigkeit	km/h	**2,0**	
Maximale Steigfähigkeit	°	**25°**	
Maximaler Betriebsdruck	bar	**240**	
Maximaler Durchfluss am Kranverteiler	l/min	**30+30**	
Öltankkapazität	l	**60**	
Winde (optional)	kg Seil	**1500** (1° strato) **Ø 8 - 65 m**	

GEWICHTE		STD	E
Gewicht der Standardmaschine	kg	2690	
Gewicht des JIB mit 2 Ausschüben	kg	250	
Gewicht Seilwinde 1,5 t	kg	70	
Gewicht der Doppelwinde	kg	30	
Gewicht der Vierfachwinde	kg	50	
Maximaler Bodendruck der Ketten	kg/cm²	0,58	
Maximale Last pro Stützfuß	kg	3150	
ANTRIEB		**STD**	**E**
Motor Kubota D902 Diesel	16,1kW/22HP @3600 rpm	•	-
Elektromotor 230Vac (OPTIONAL)	2,2kW/3HP 230Vac/50Hz	•	-
Elektromotor für den Antrieb	3,5kW/5HP 48Vdc	-	•
Elektromotor für den Kran	2,5kW/3,5HP 48Vdc	-	•
Batterie	51,2Vdc 240Ah Lithium Ionen	-	•

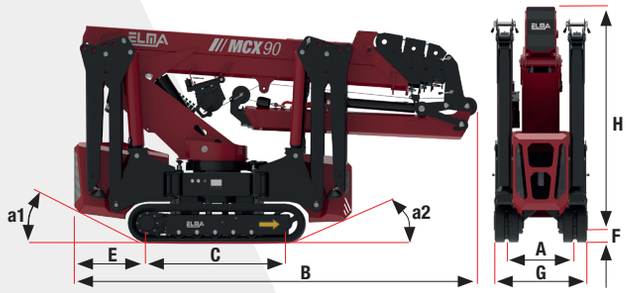

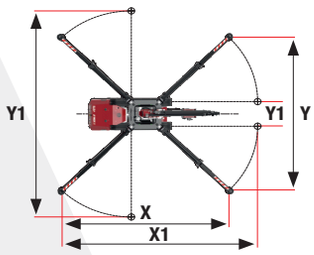

Arbeitsdiagramm MCX90 + JIB HAKEN

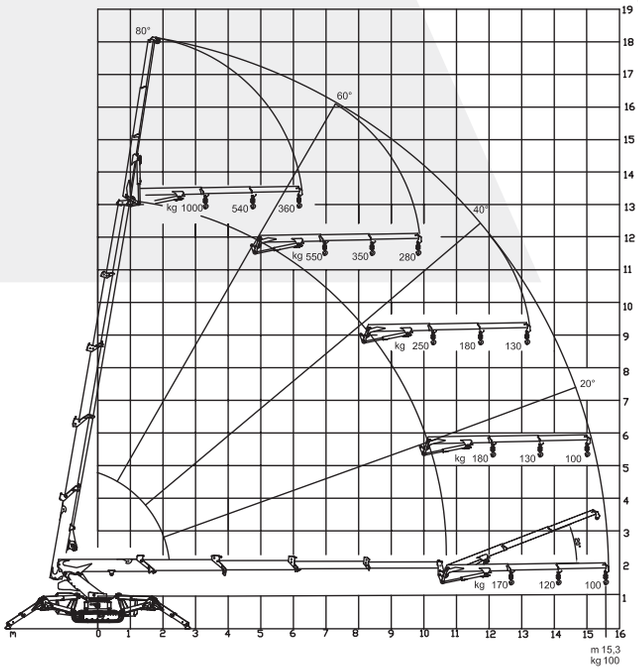

Arbeitsdiagramm MCX90 + JIB + WINDE

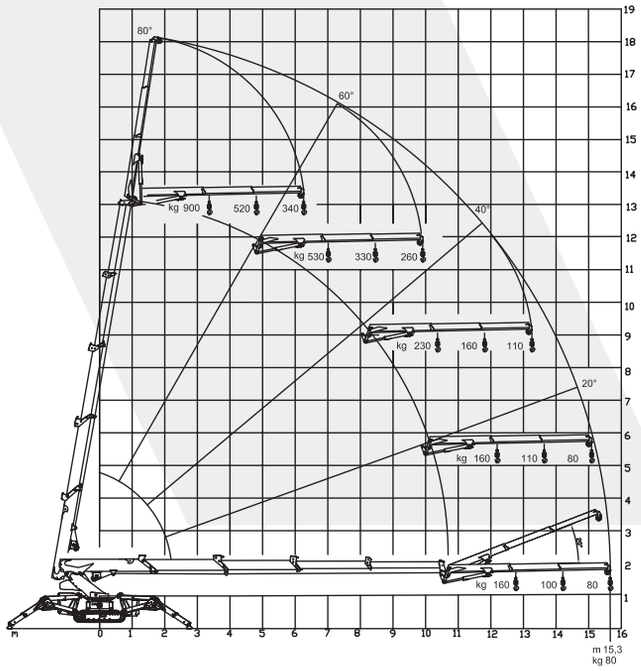

MCX110 / MINI CRANES SERIES

Die Raupenminikrane mit Stabilisatoren in variabler Position und einer Kranleistung von 11Tm

OPTIONAL:

- Verstellbares Kettenfahrwerk
- Weiße Ketten
- Elektromotor 230V
- Jib mit 2 hydraulischen Ausschüben
- Kit für Seilwinde 1,5T
- Kit für Doppelwinde
- Kit für Vierfachwinde
- Batterie 48Vdc 210Ah Lithium-Ionen (Versione E)

11Tm



Arbeitsdiagramm MCX110 + WINDE

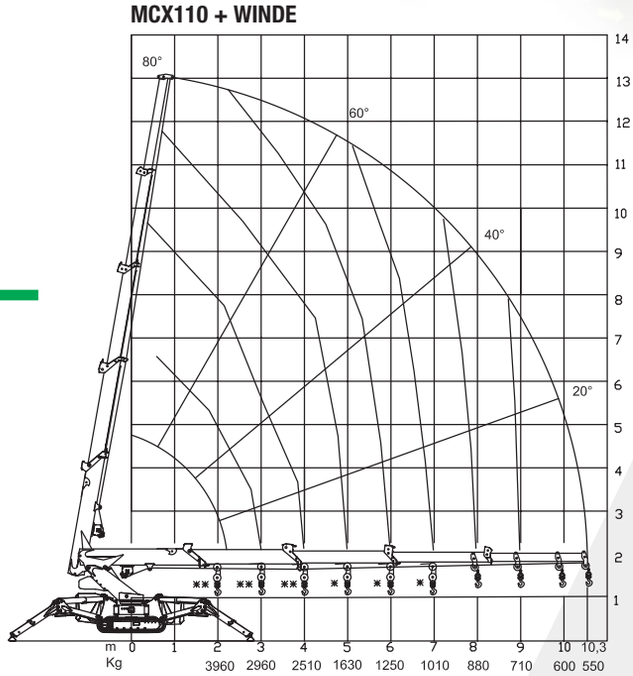

Arbeitsdiagramm MCX110 - HAKEN

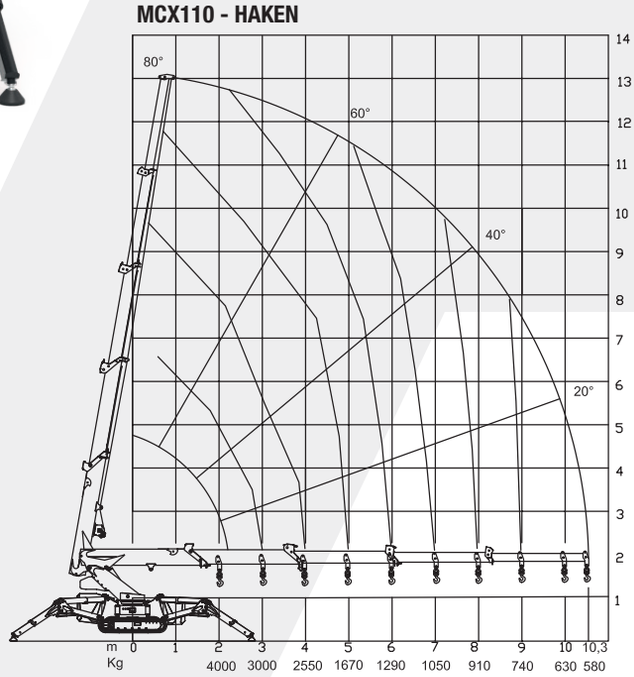

* Doppelwinde
** Winde mit vierfacher Zugkraft

Technische Daten

TECHNISCHE DATEN		STD	E
A	m	**0,79**	
B	m	**3,45**	
B JIB	m	**3,65**	
C	m	**1,24**	
D	m	**1,00**	
D JIB	m	**1,30**	
E	m	**0,51**	
F	m	**0,11**	
G	m	**0,97**	
H	m	**1,90**	
H JIB	m	**1,96**	
a1	°	**25°**	
a2	°	**25°**	
X	m	**5,60**	
Y	m	**5,60**	
X1	m	**7,60**	
Y1	m	**7,40**	
Maximales Kranmoment	Tm	**11,0**	
Maximale seitliche Reichweite	m	**10,3**	
Maximale zu bewegende Last	kg	**4000**	
Arbeitswinkel des Kranarms	°	**- 5 + 80°**	
Rotationswinkel des Krans	°	**endless**	
Drehmoment	kNm	**15,6**	
Maximale Fahrgeschwindigkeit	km/h	**2,0**	
Maximale Steigfähigkeit	°	**25°**	
Maximaler Betriebsdruck	bar	**260**	
Maximaler Durchfluss am Kranverteiler	l/min	**30+30**	
Öltankkapazität	l	**60**	
Winde (optional)	kg Seil	**1500** (1° strato) **Ø 8 - 65 m**	

GEWICHTE		STD	E
Gewicht der Standardmaschine	kg	2980	
Gewicht des JIB mit 2 Ausschüben	kg	250	
Gewicht Seilwinde 1,5 t	kg	70	
Gewicht der Doppelwinde	kg	30	
Gewicht der Vierfachwinde	kg	50	
Maximaler Bodendruck der Ketten	kg/cm²	0,66	
Maximale Last pro Stützfuß	kg	3100	
ANTRIEB		**STD**	**E**
Motor Kubota D902 Diesel	16,1kW/22HP @3600 rpm	•	-
Elektromotor 230Vac (OPTIONAL)	2,2kW/3HP 230Vac/50Hz	•	-
Elektromotor für den Antrieb	3,5kW/5HP 48Vdc	-	•
Elektromotor für den Kran	2,5kW/3,5HP 48Vdc	-	•
Batterie	51,2Vdc 240Ah Lithium Ionen	-	•

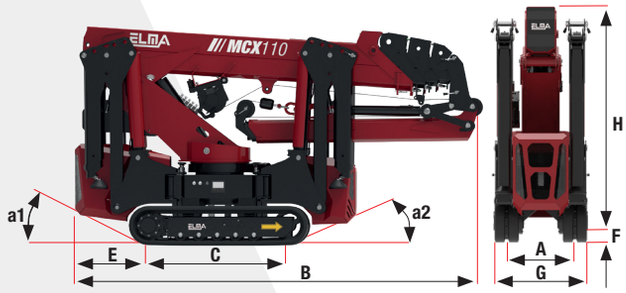

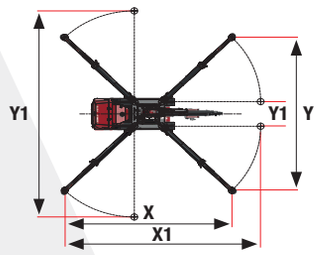

Arbeitsdiagramm MCX110 + JIB HAKEN

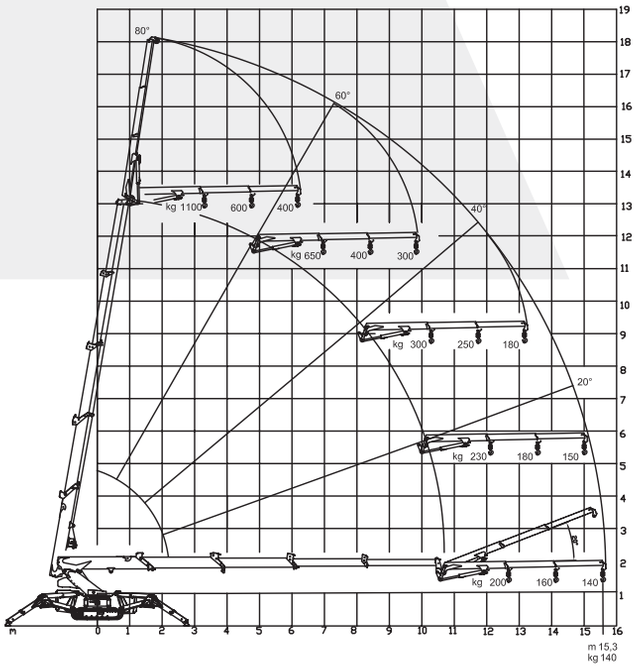

Arbeitsdiagramm MCX110 + JIB + WINDE

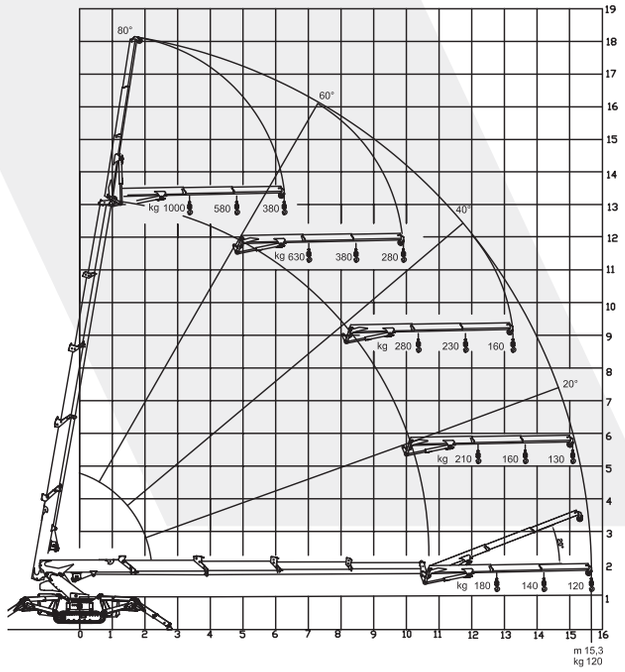

ELMA Produkte: Ihre beste Garantie

Telematic 4.0-Service für die Ferndiagnose. Diese Produkte sind mit einem Gerät zur Diagnose und Datenverwaltung aus dem elektronischen Bordcomputer ausgestattet.

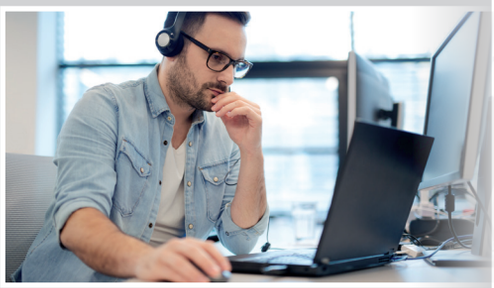

Geräuschlosigkeit. Gemäß der neuesten, geltenden Vorschriften ist In der Benzinversion ein leiser Betrieb gewährleistet. In der vollelektrischen Version werden Geräuschemissionen vollständig eliminiert.



Die gesamte Produktpalette ist in der **Version FULL-RADIO** verfügbar, um die Nutzung effizienter und sicherer zu gestalten. Dieselbe Funksteuerung bedient den Kran, die Seilwinde, andere Ausrüstungen und - falls vorhanden - die Stabilisatoren.





campbelladv.com | 32924 | IT | 07/2024 | Daten, Abmessungen und Merkmale sind unverbindlich und dienen lediglich zur Information.

ELMA BY PLATFORM BASKET

ELMA S.R.L.
Via Montessori, 1 - 42028 Poviglio (RE) Italy
Ph. +39 **0522 967666**
E-mail: info@elma-italy.com



elma-italy.com

ANFIA Associazione Nazionale Filiera Industria Automobilistica

IPAF Socio